LEGO

8419

Technic

TECHNIC

Instructions

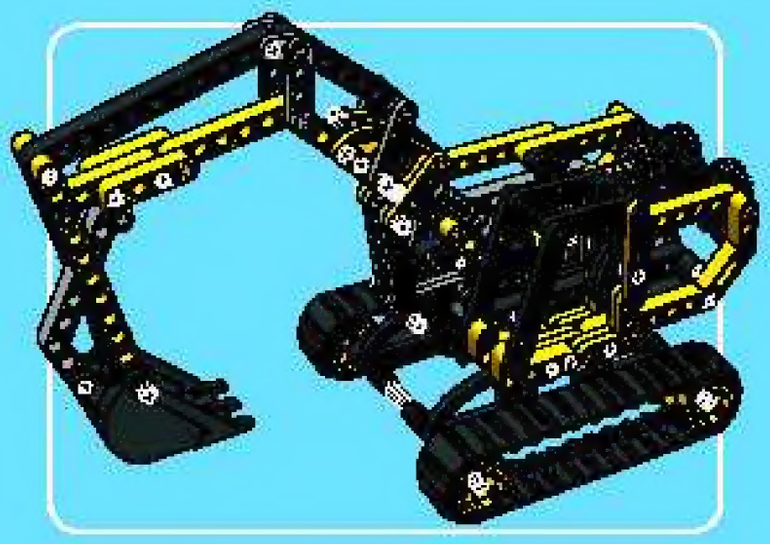

1

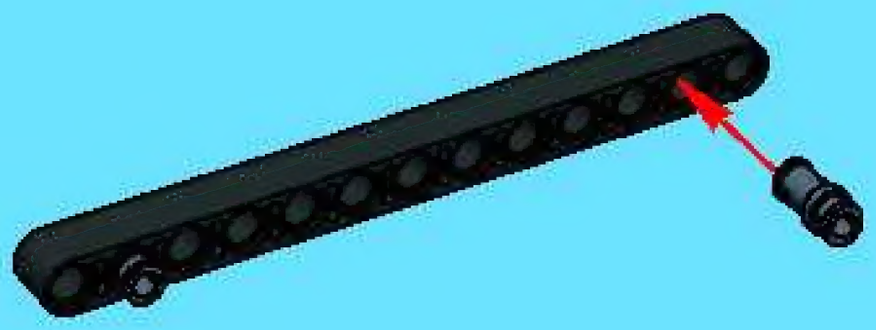

2

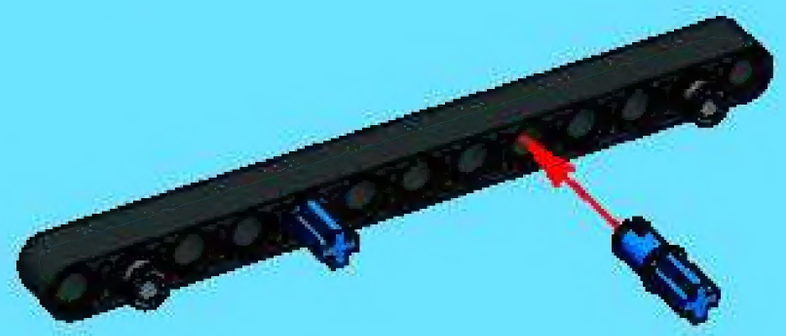

3

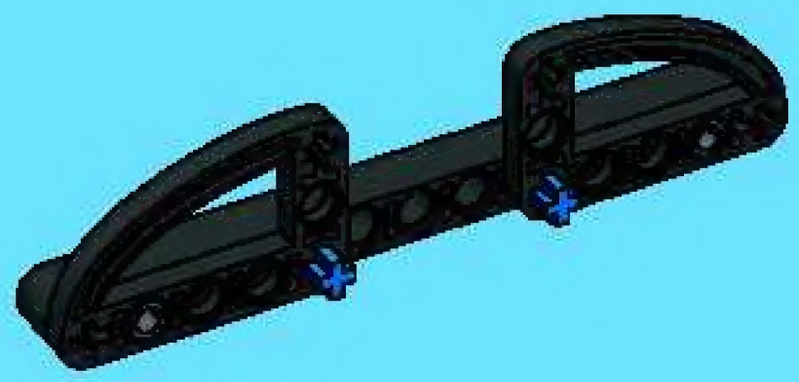

2x

4

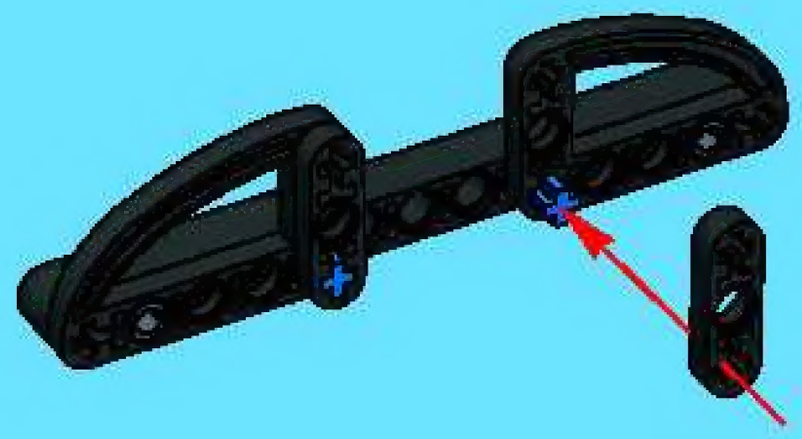

2x

5

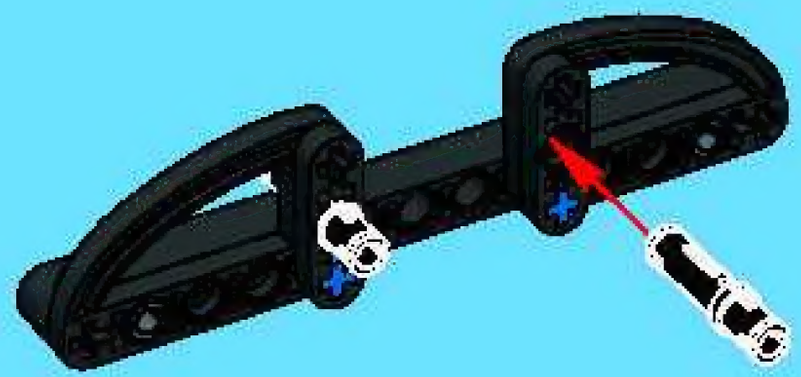

4x

6

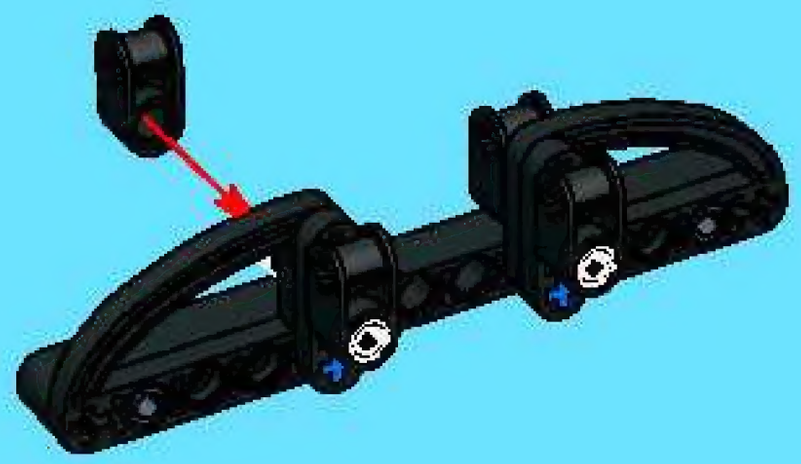

7

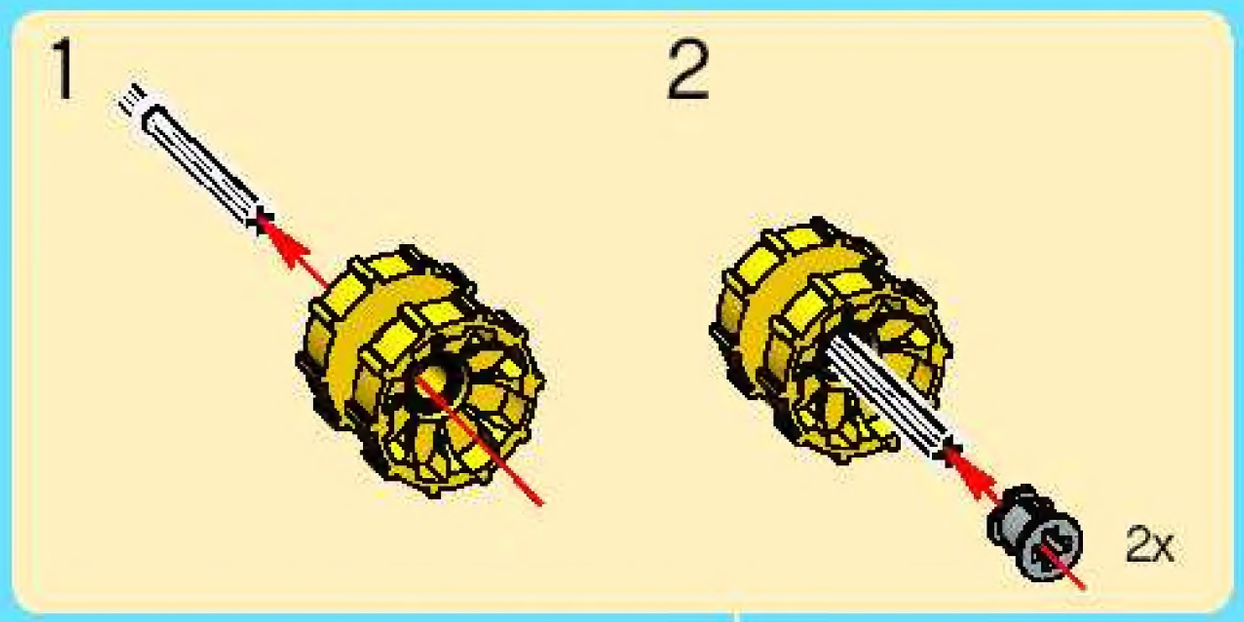

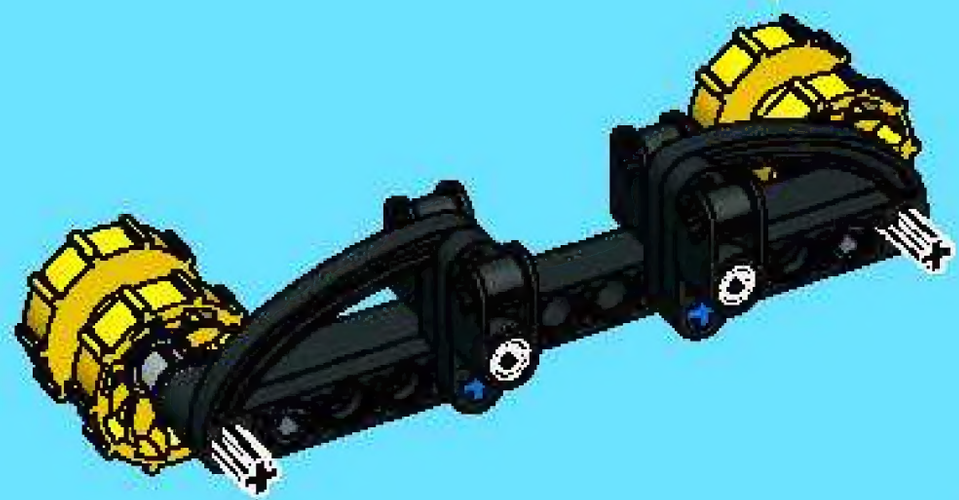

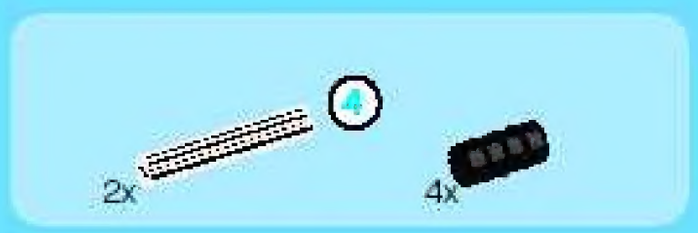

8

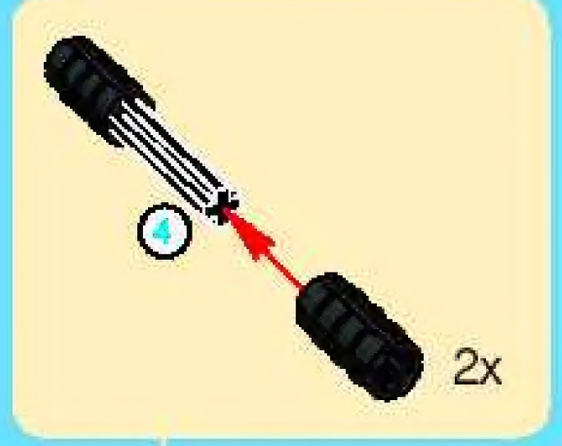

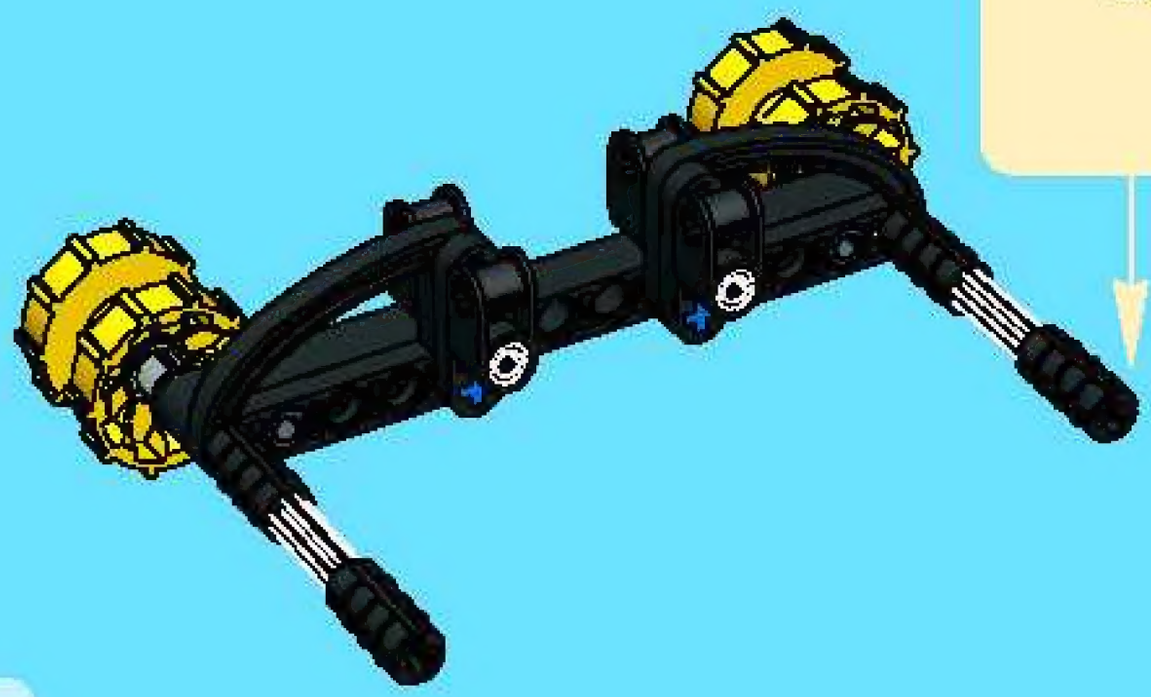

9

1

2

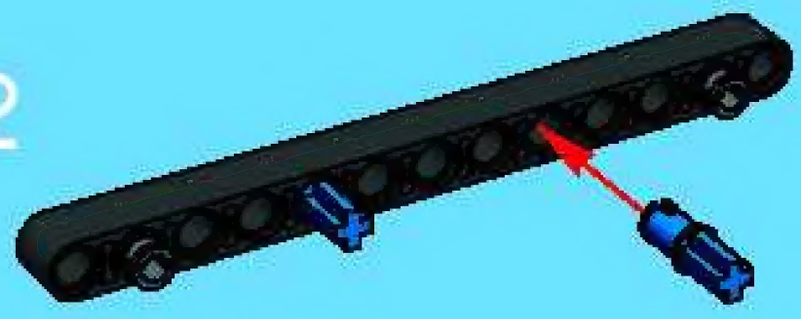

3

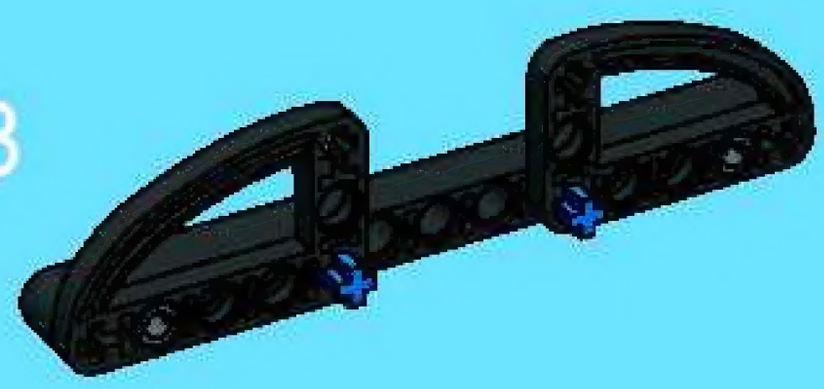

4

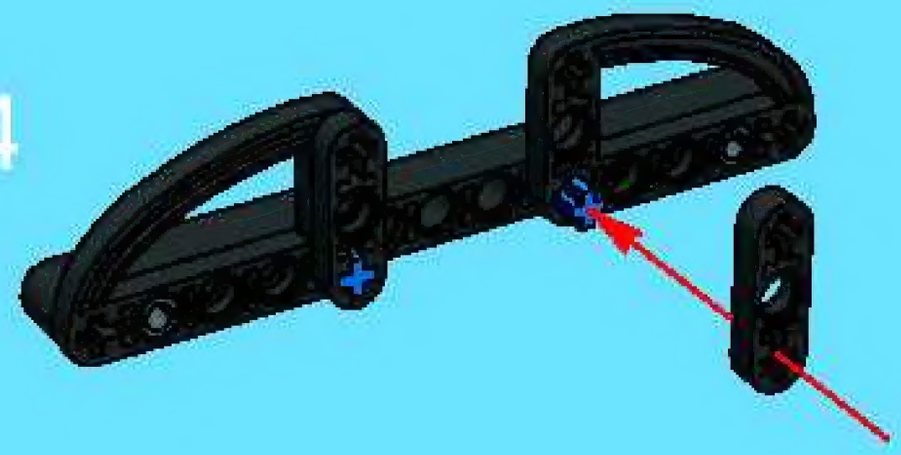

5

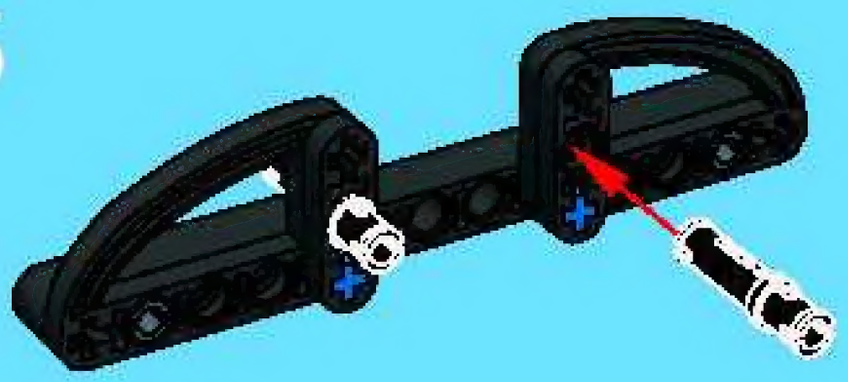

6

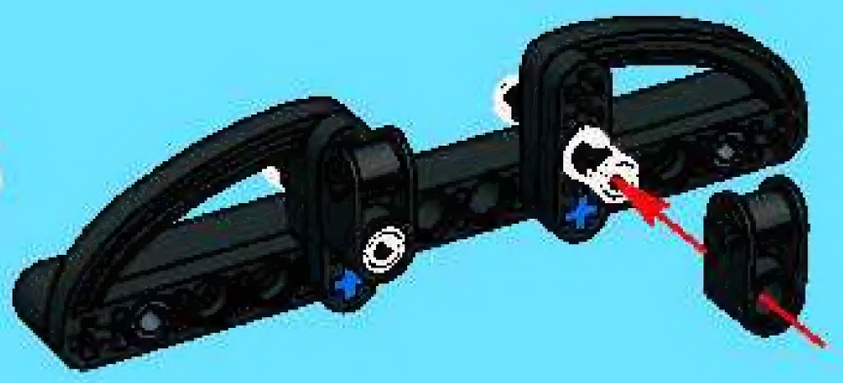

1 2

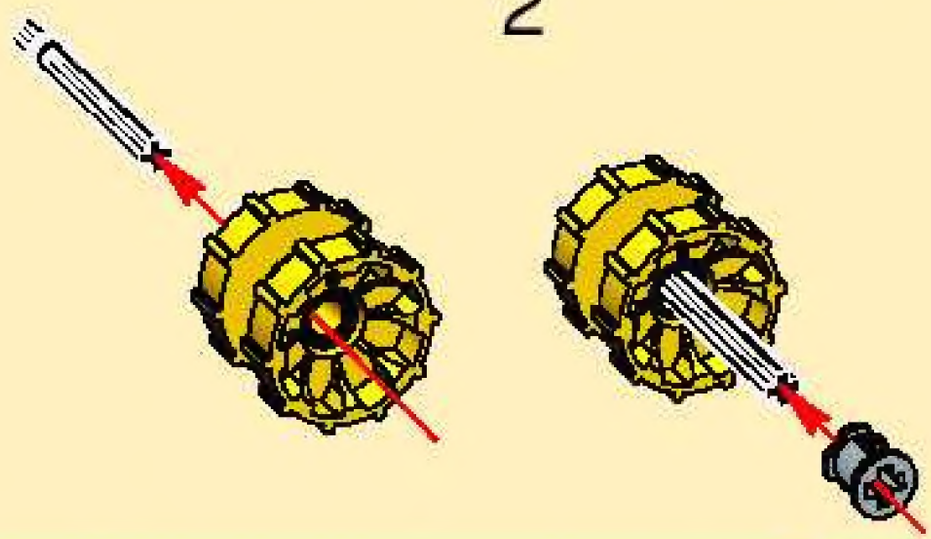

7

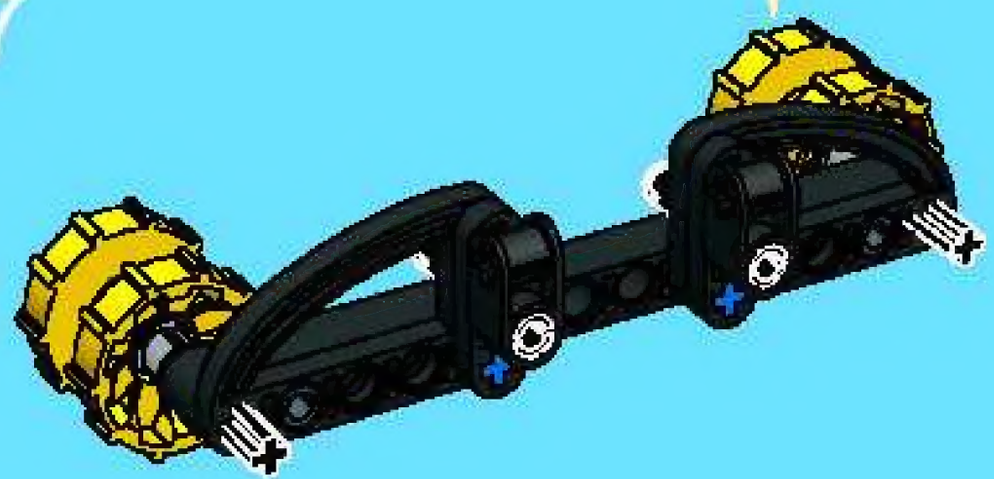

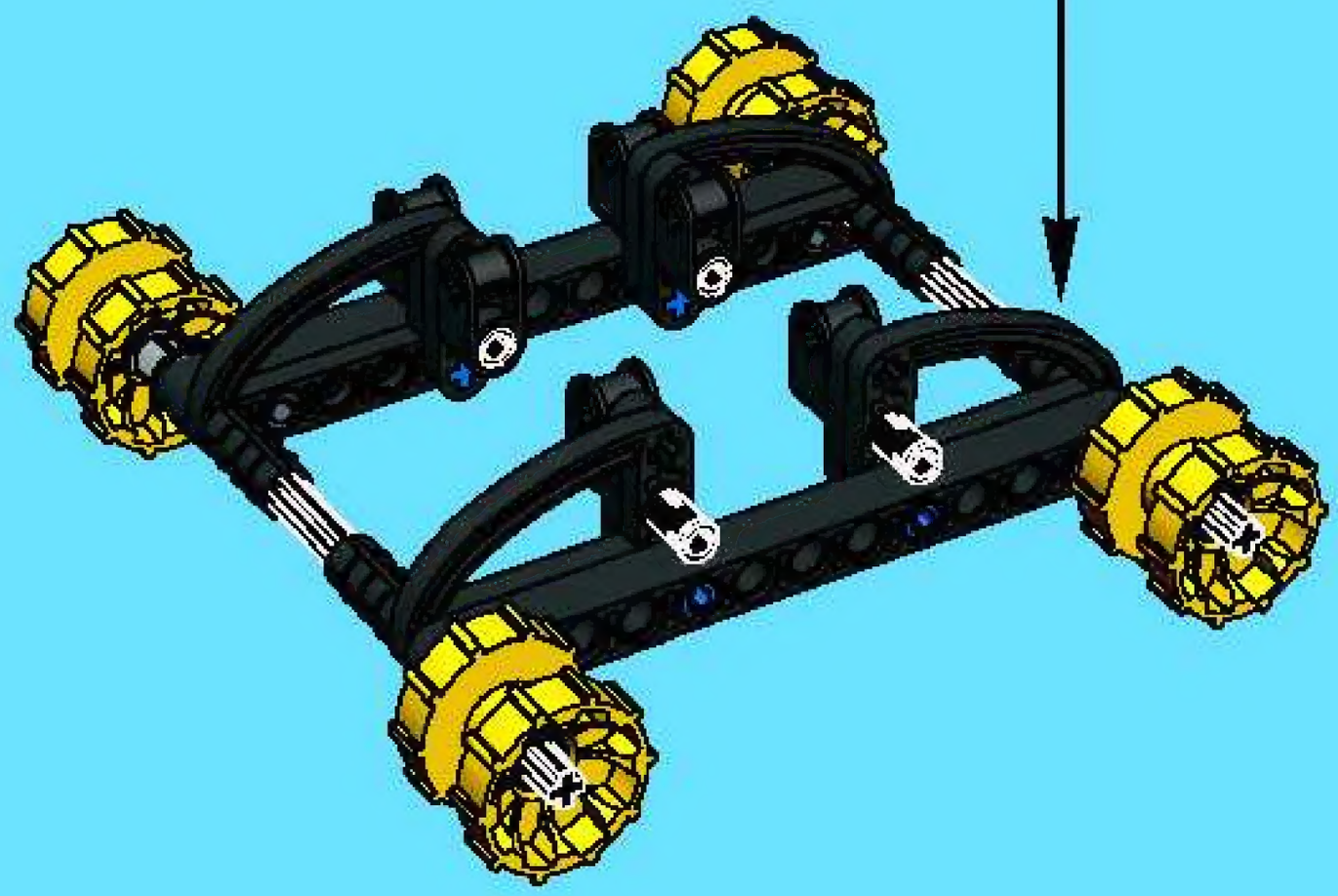

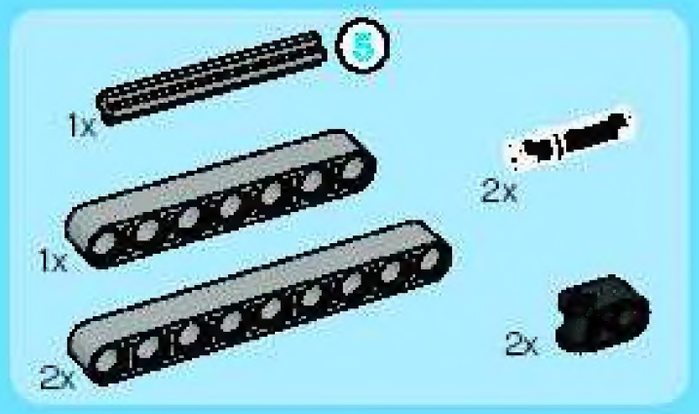

10

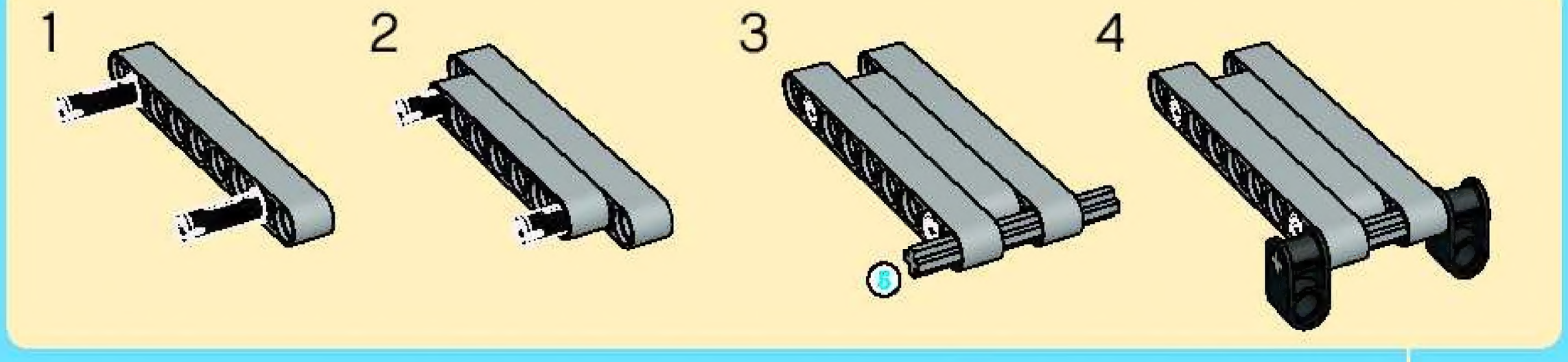

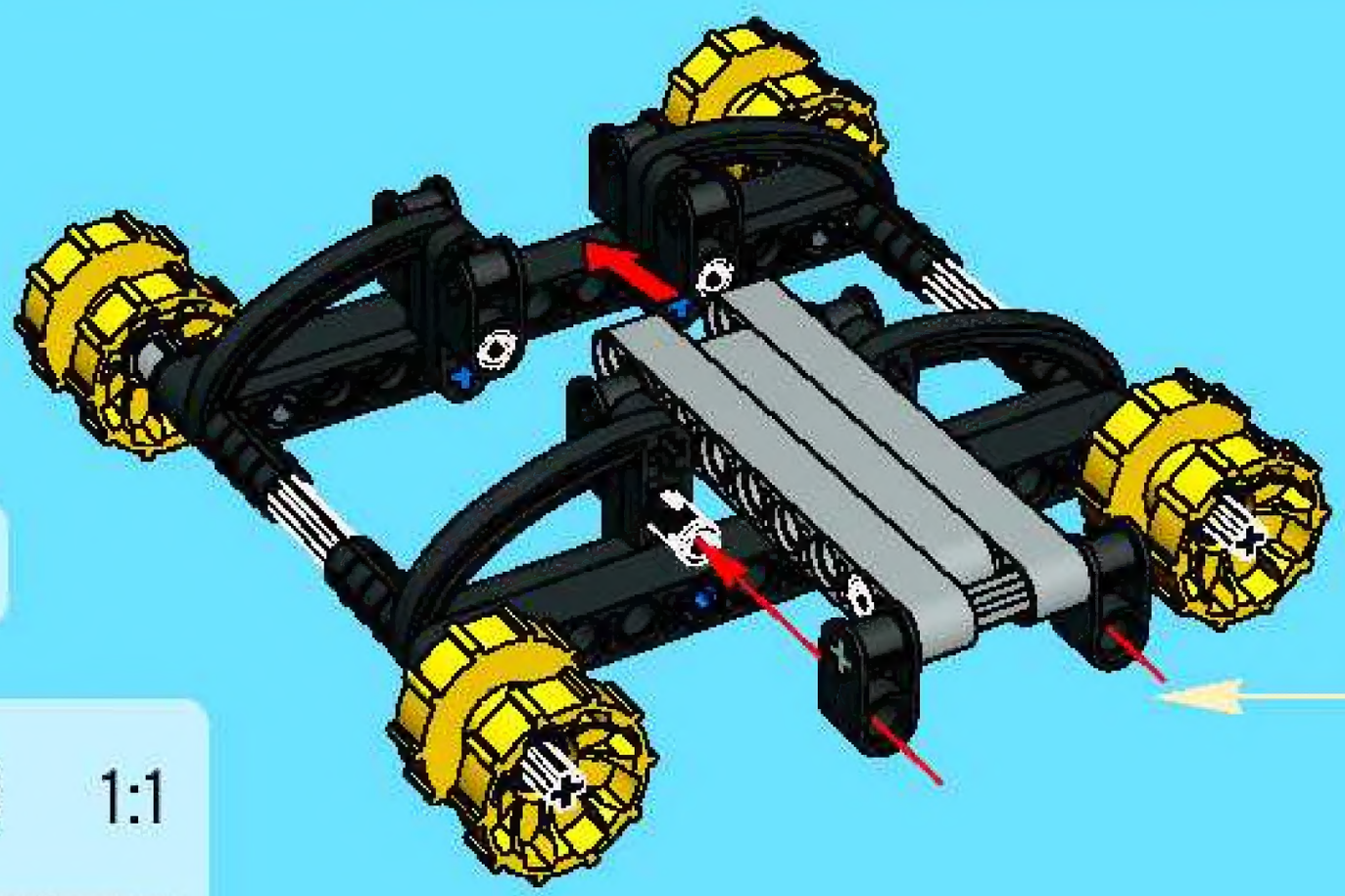

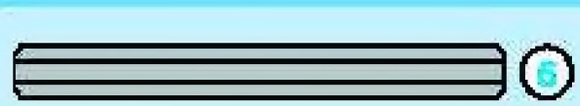

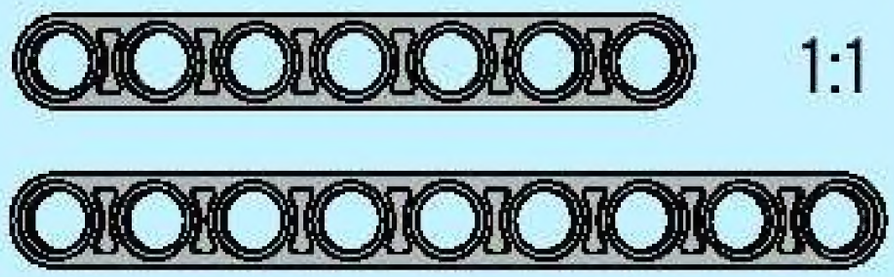

11

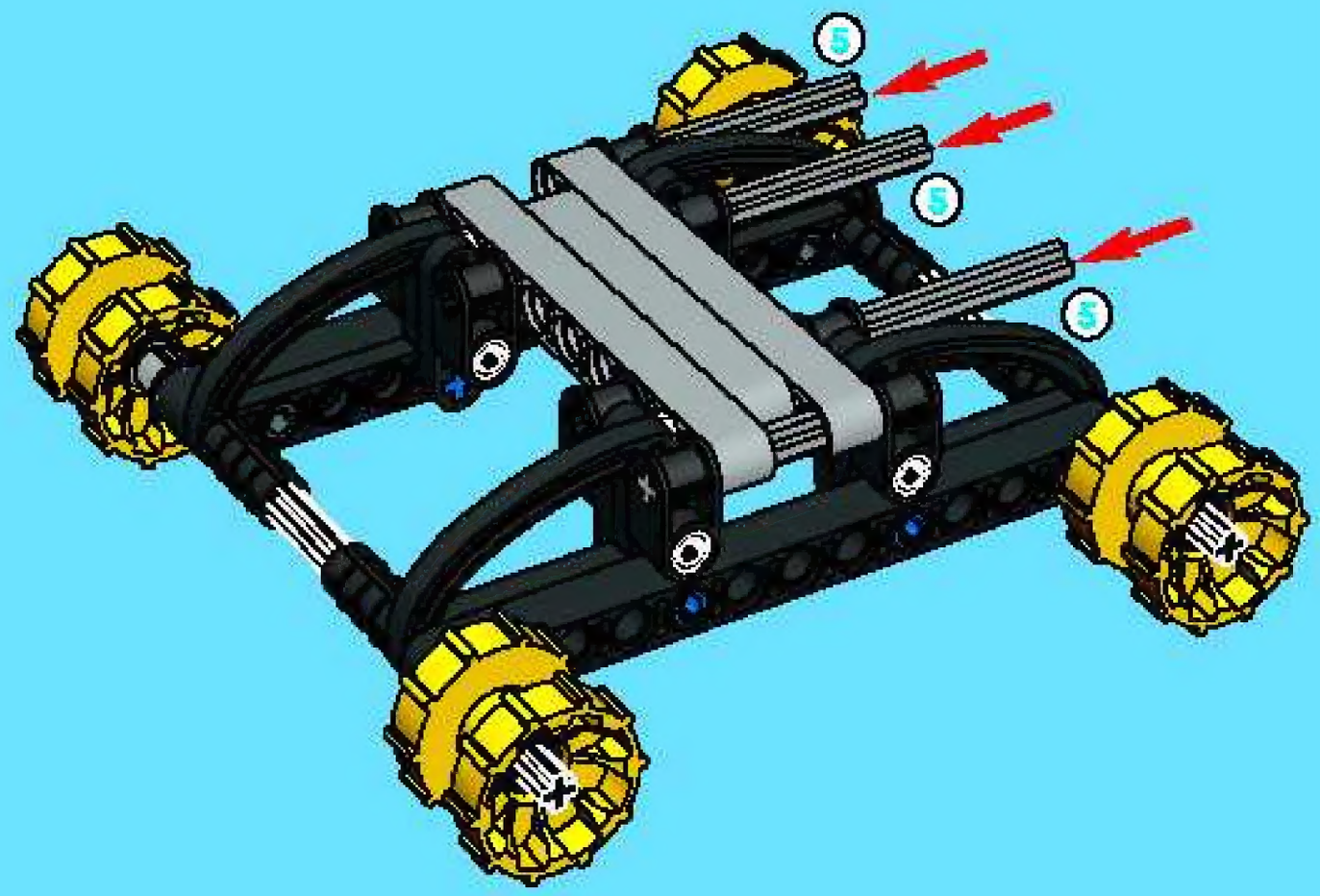

12

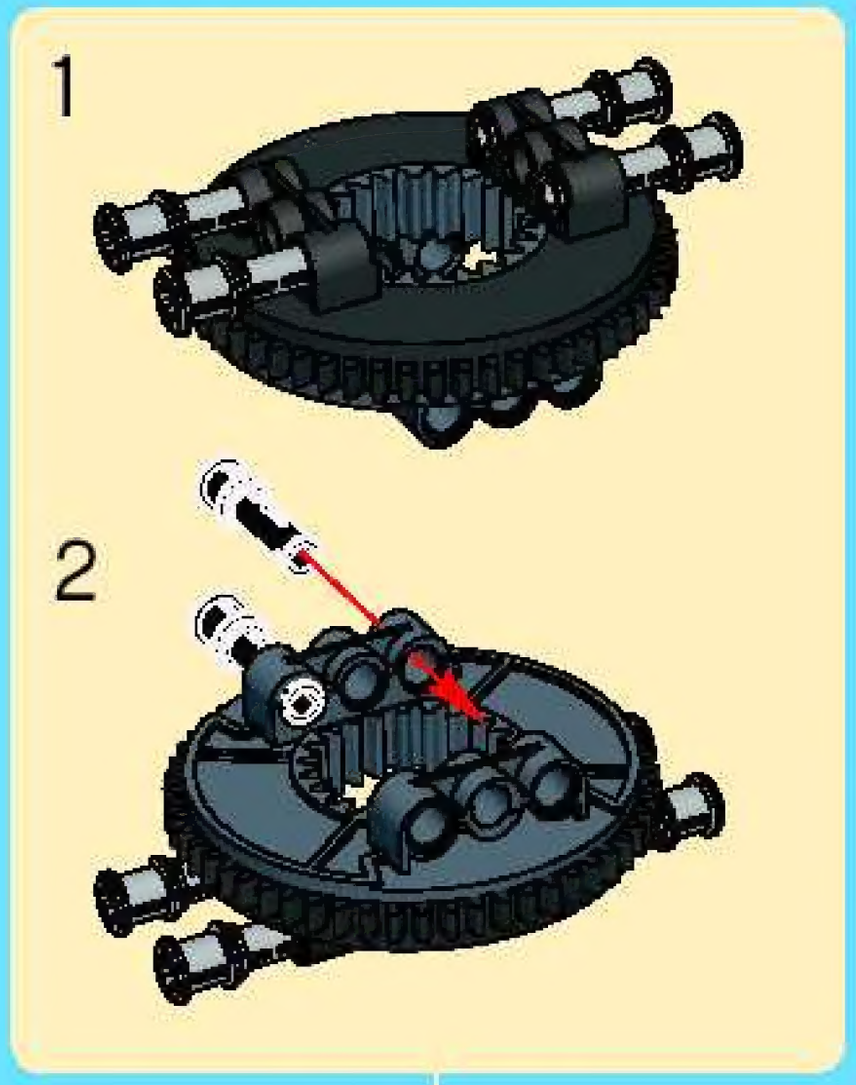

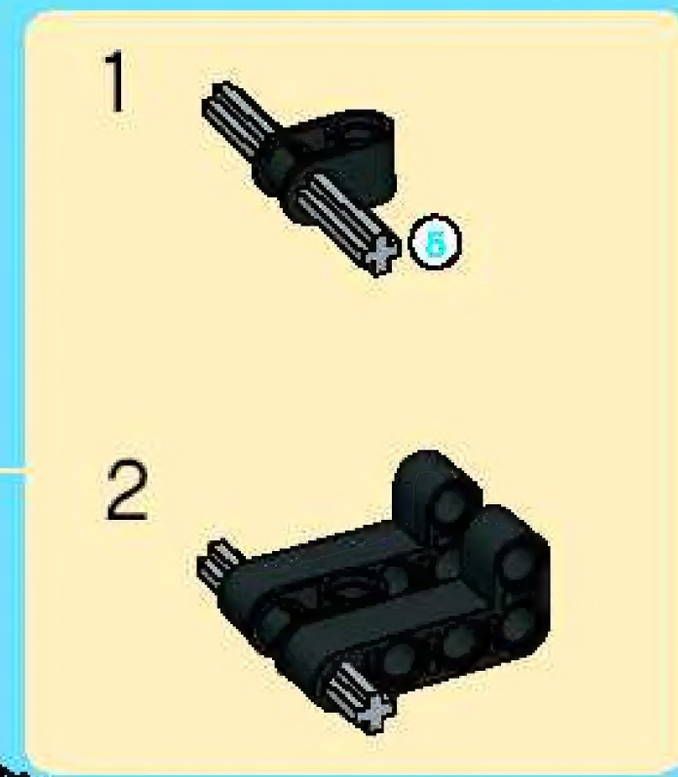

13

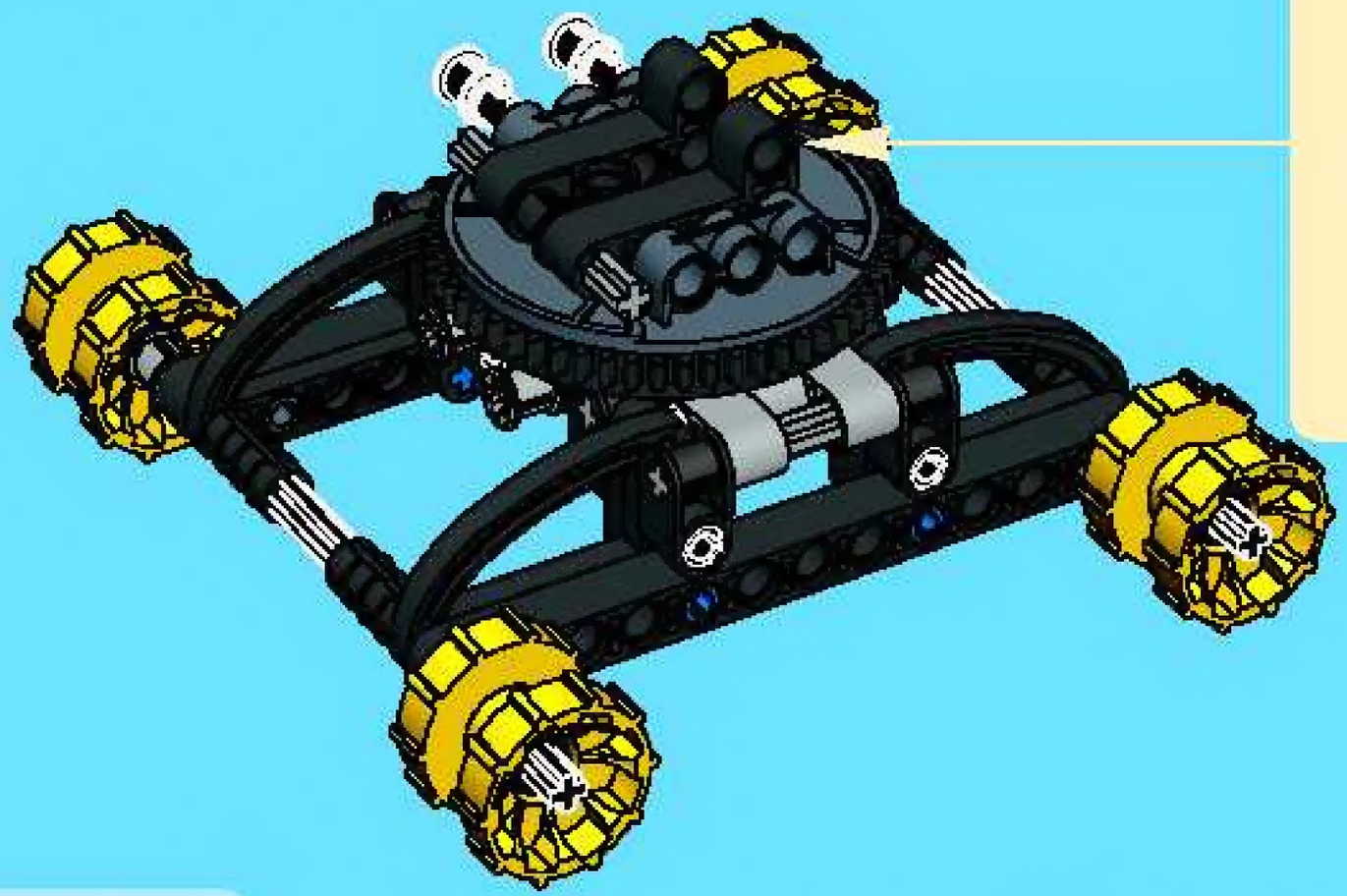

14

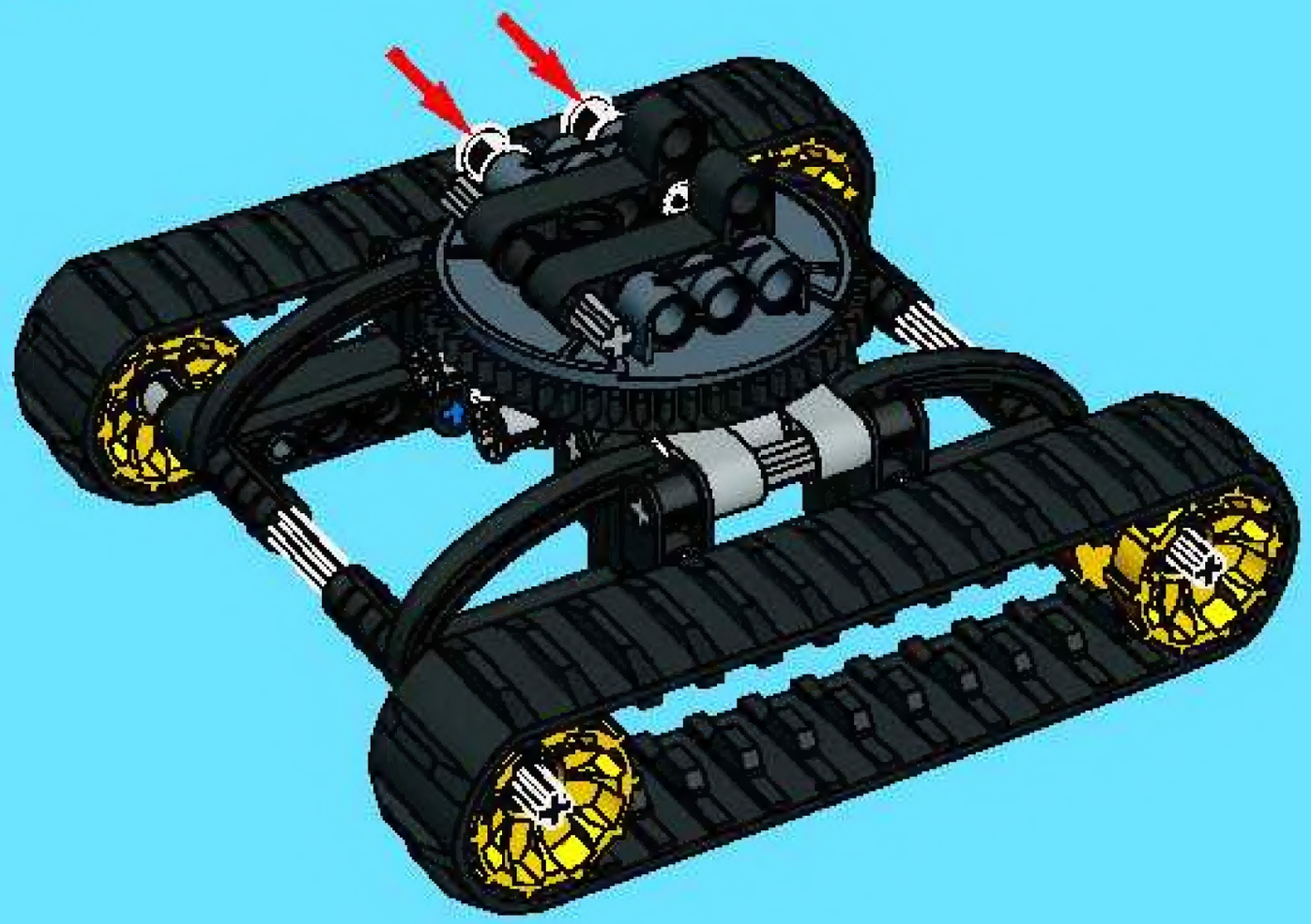

1

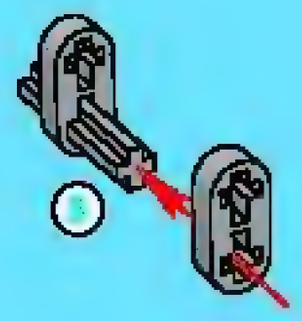

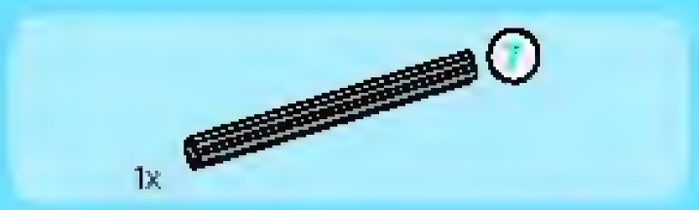

2

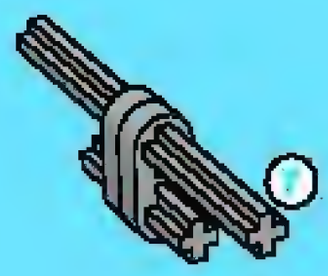

3

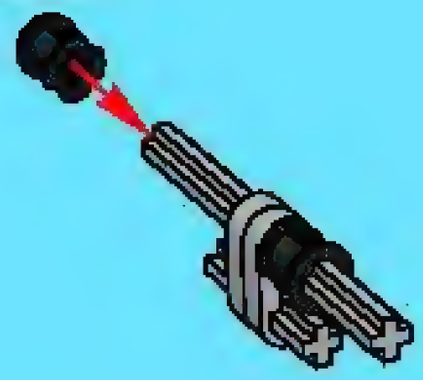

4

5

6

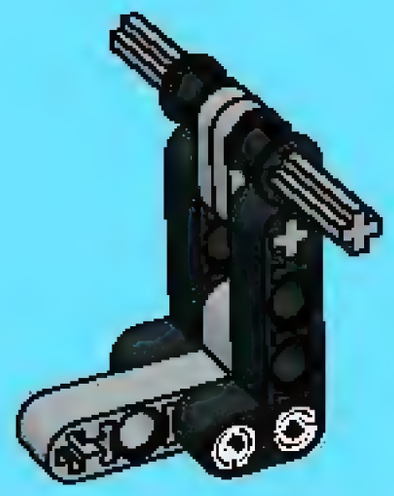

7

9

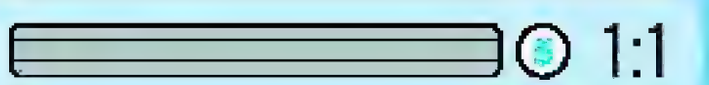

15

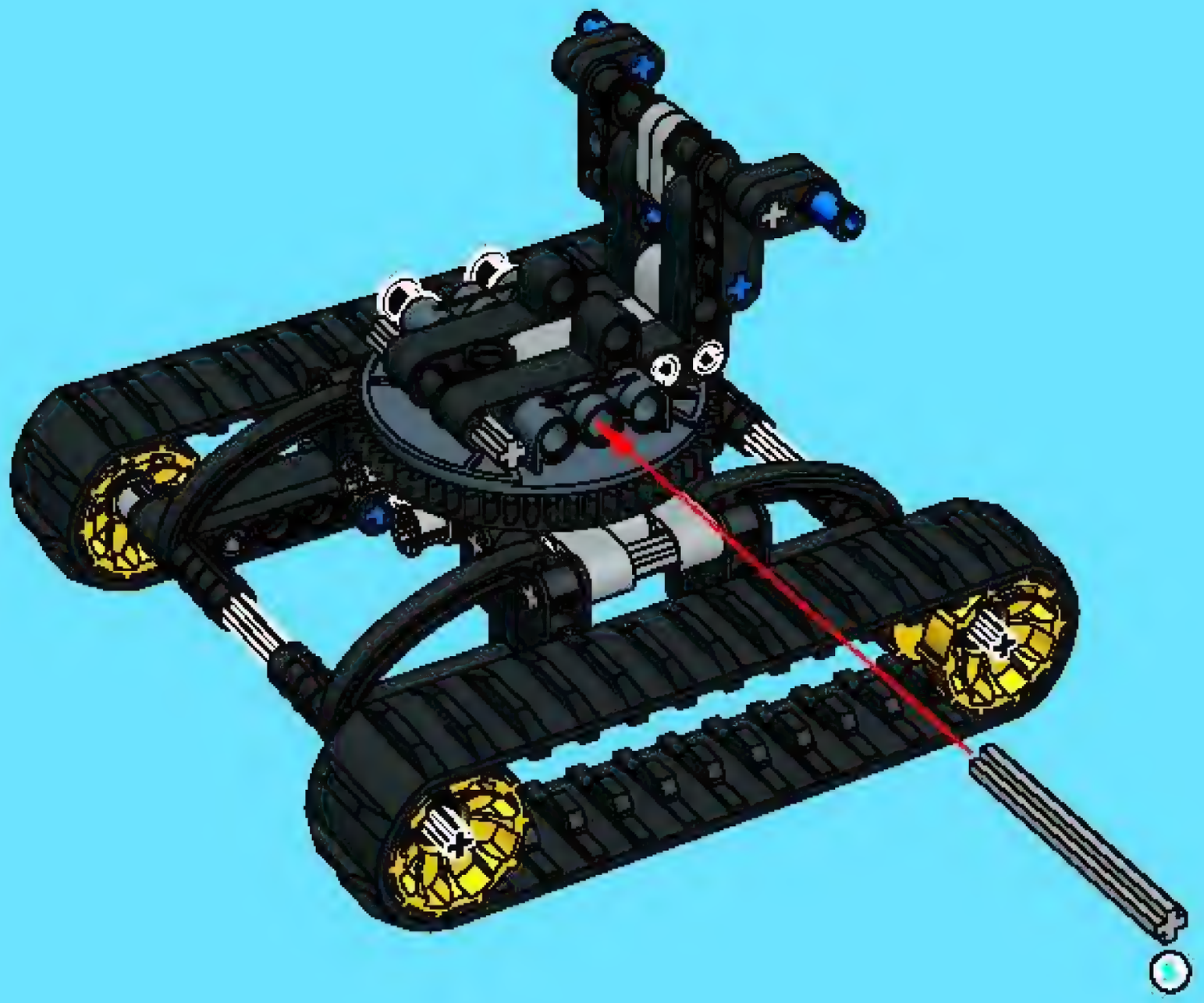

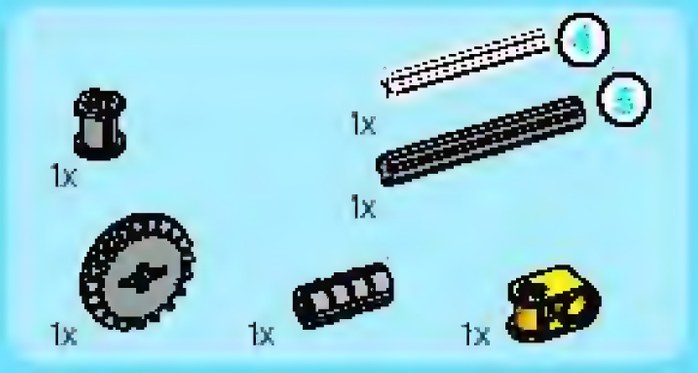

16

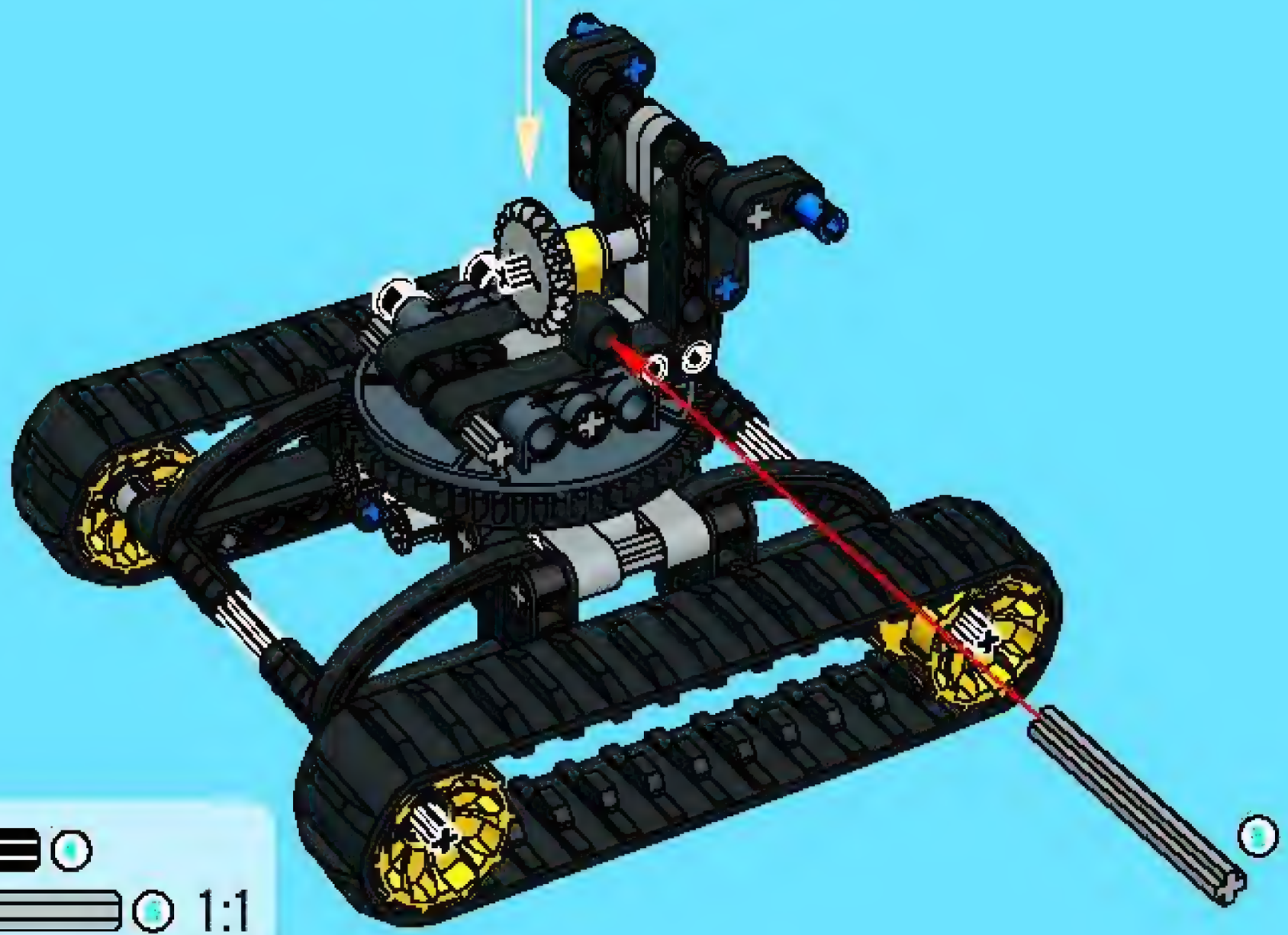

17

1:1

18

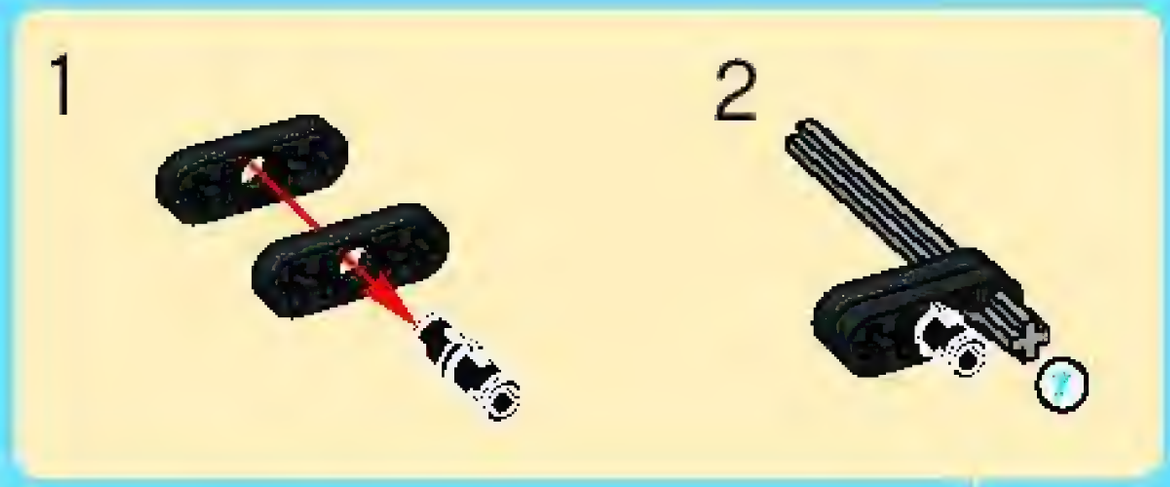

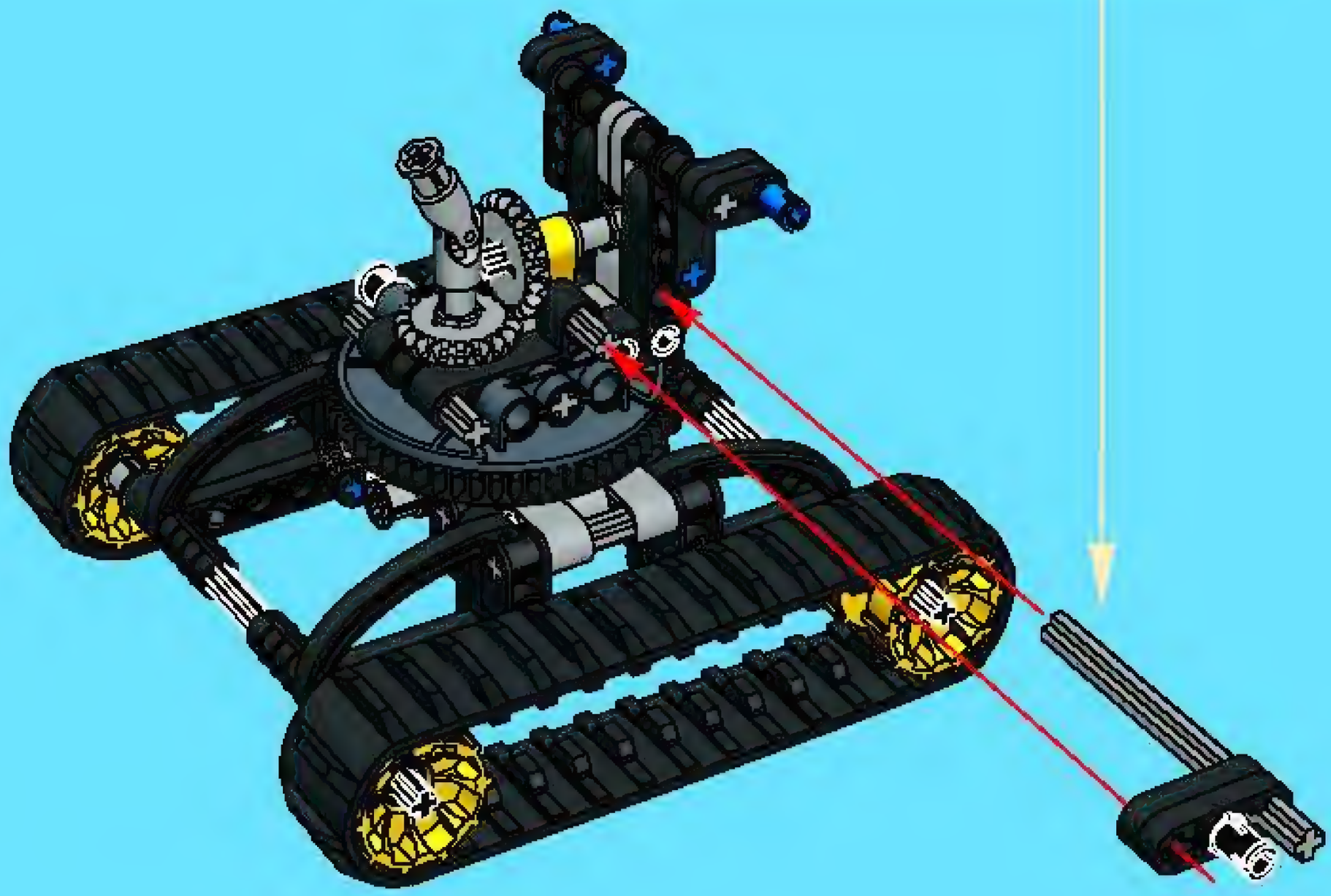

19

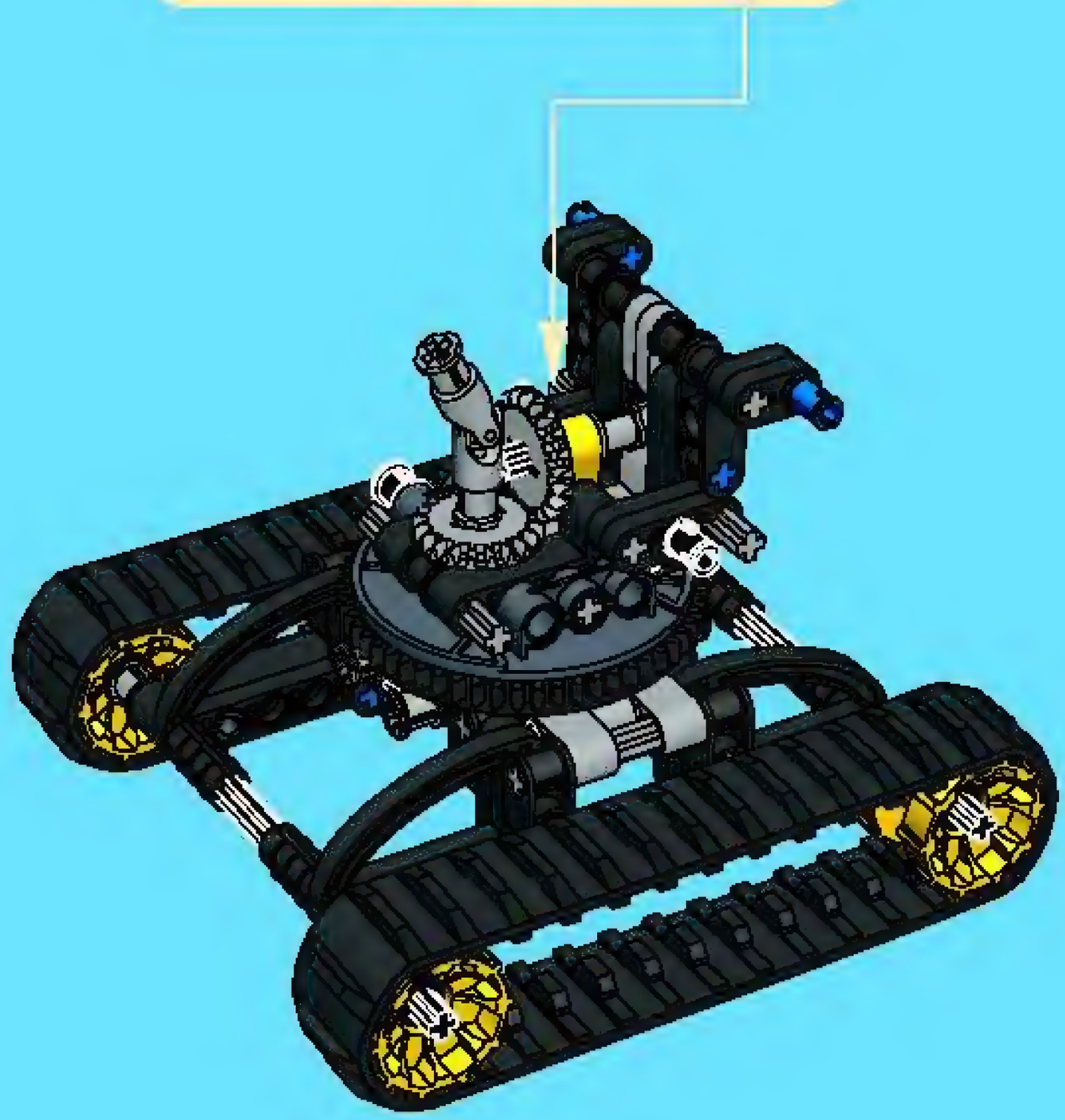

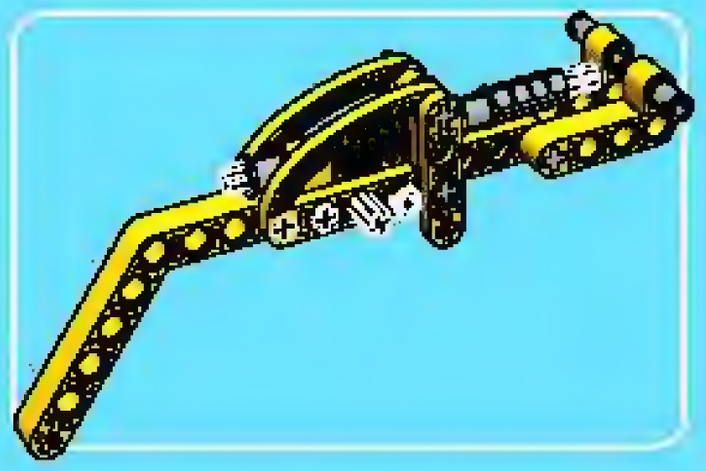

1

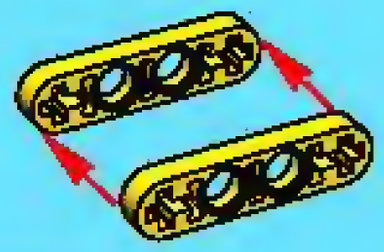

2

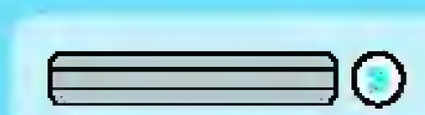

3

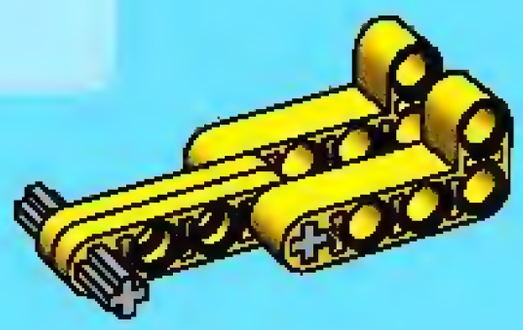

4

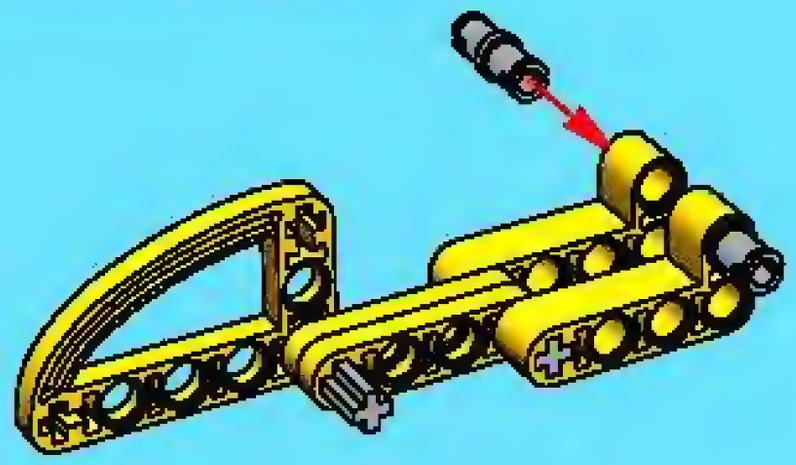

5

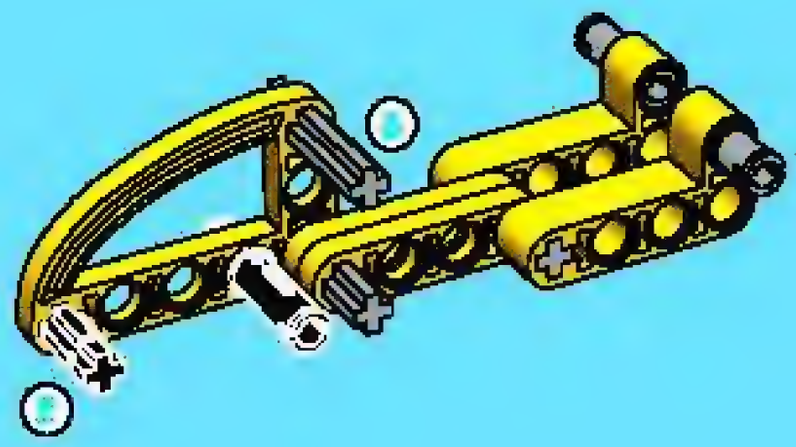

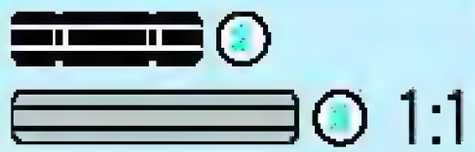

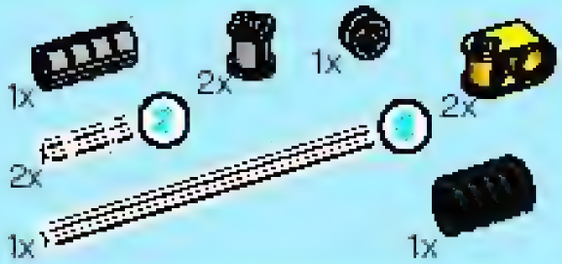

6

1

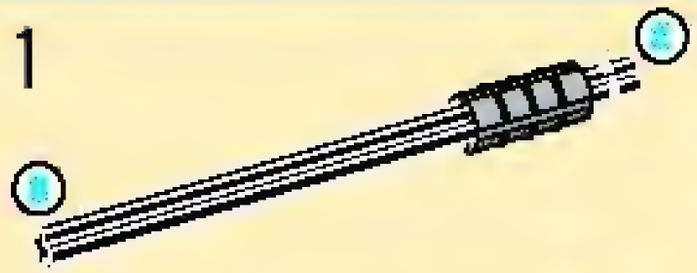

2

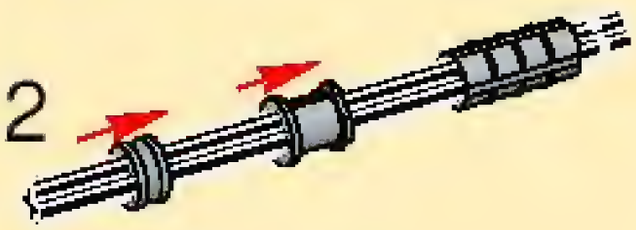

3

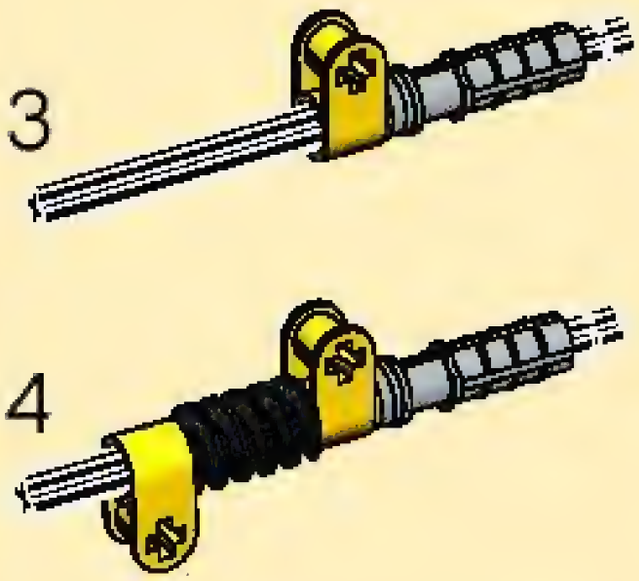

4

5

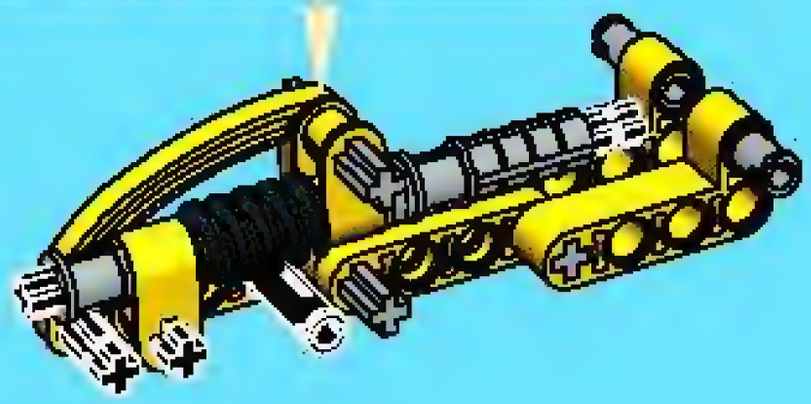

1x

7

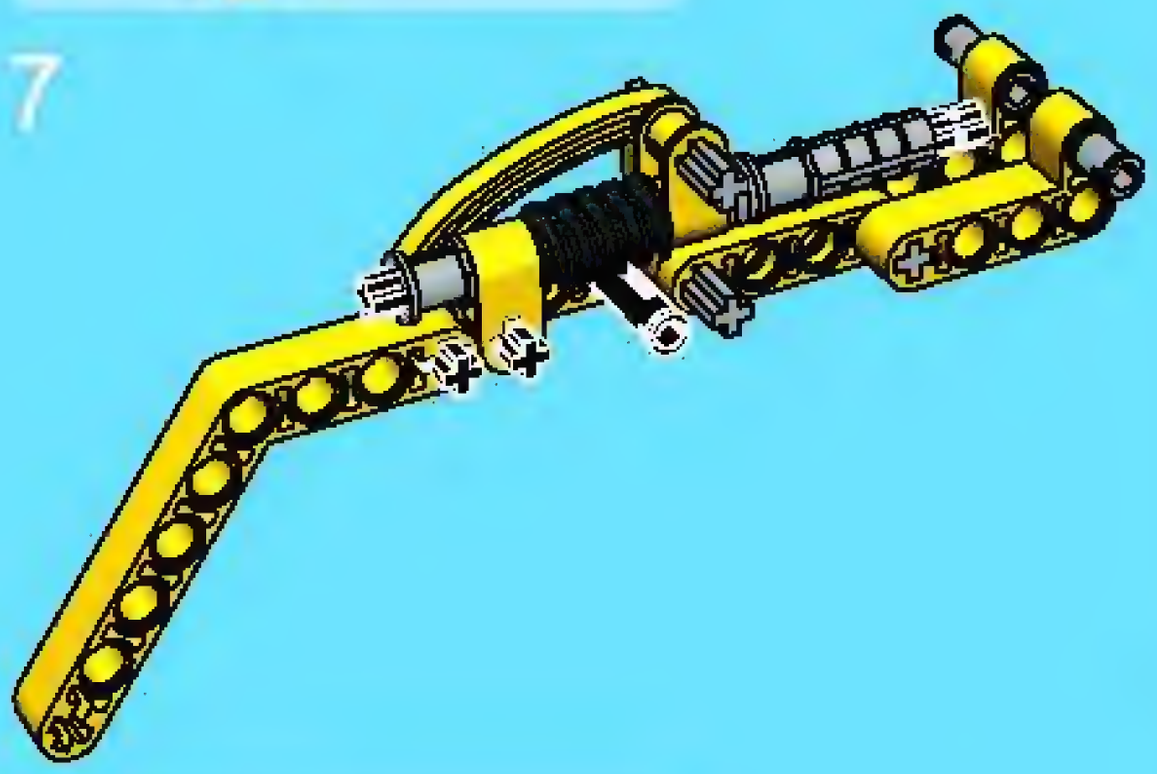

1x

1x

8

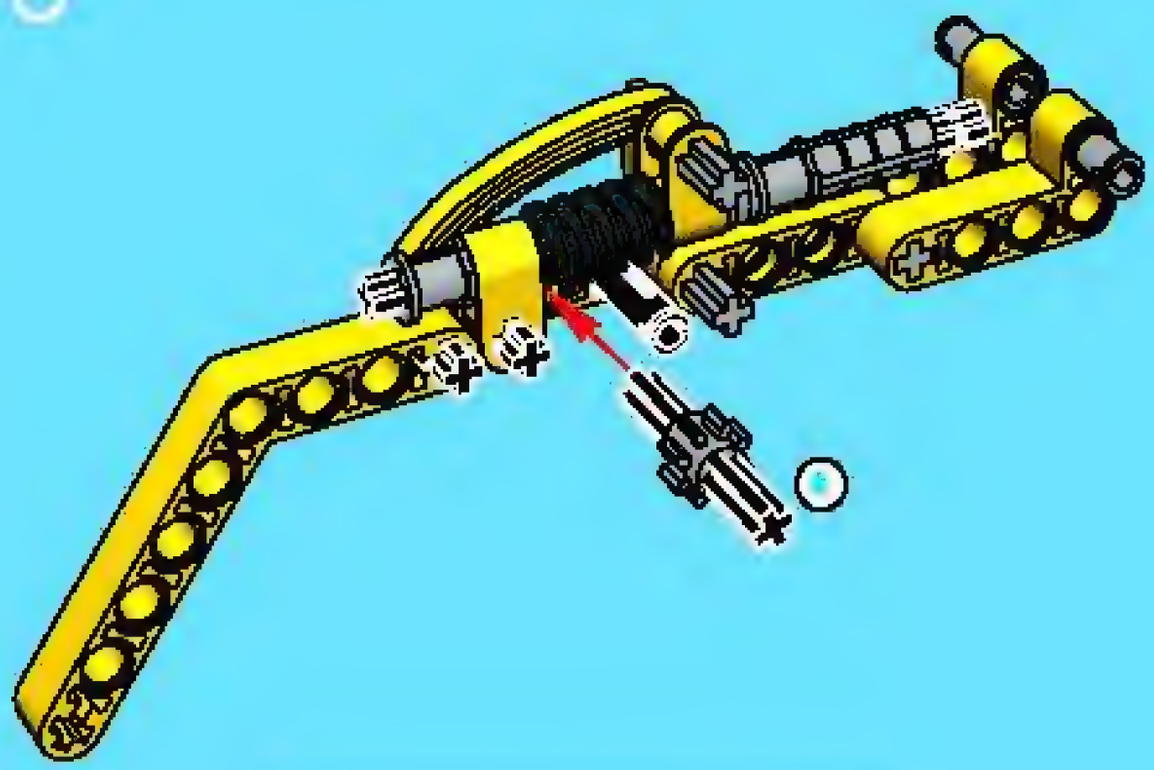

1:1

1x

9

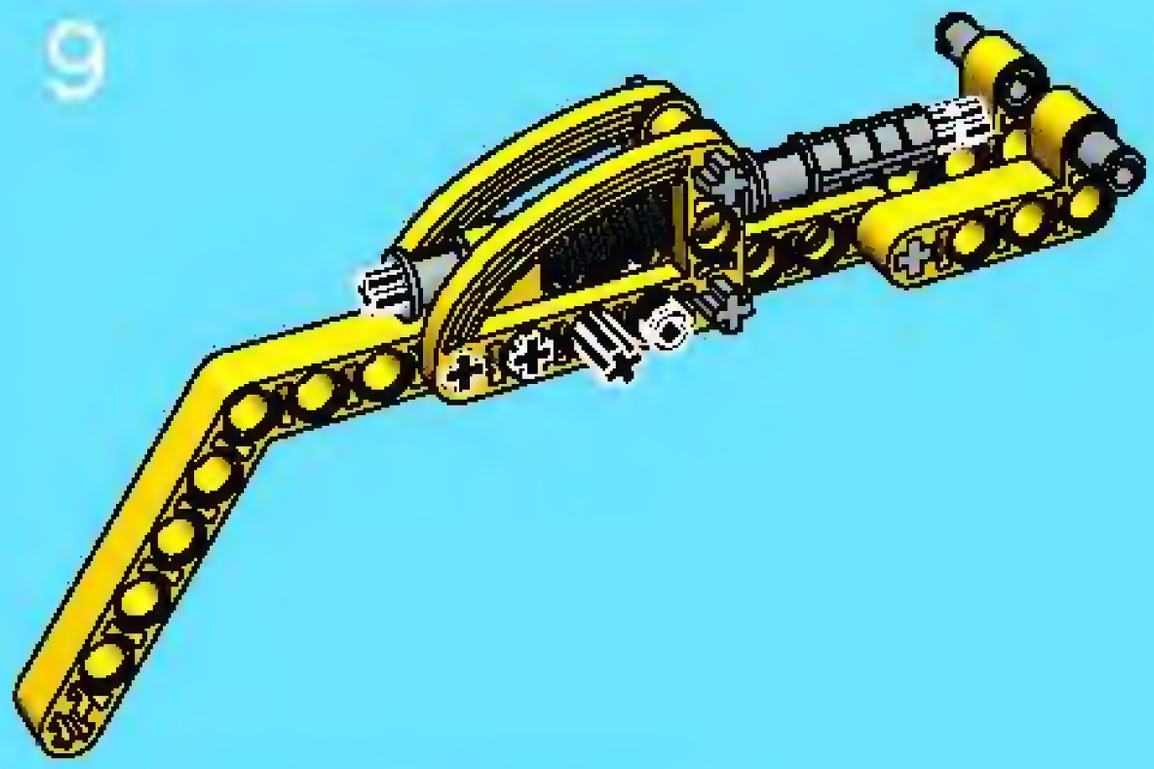

1x

10

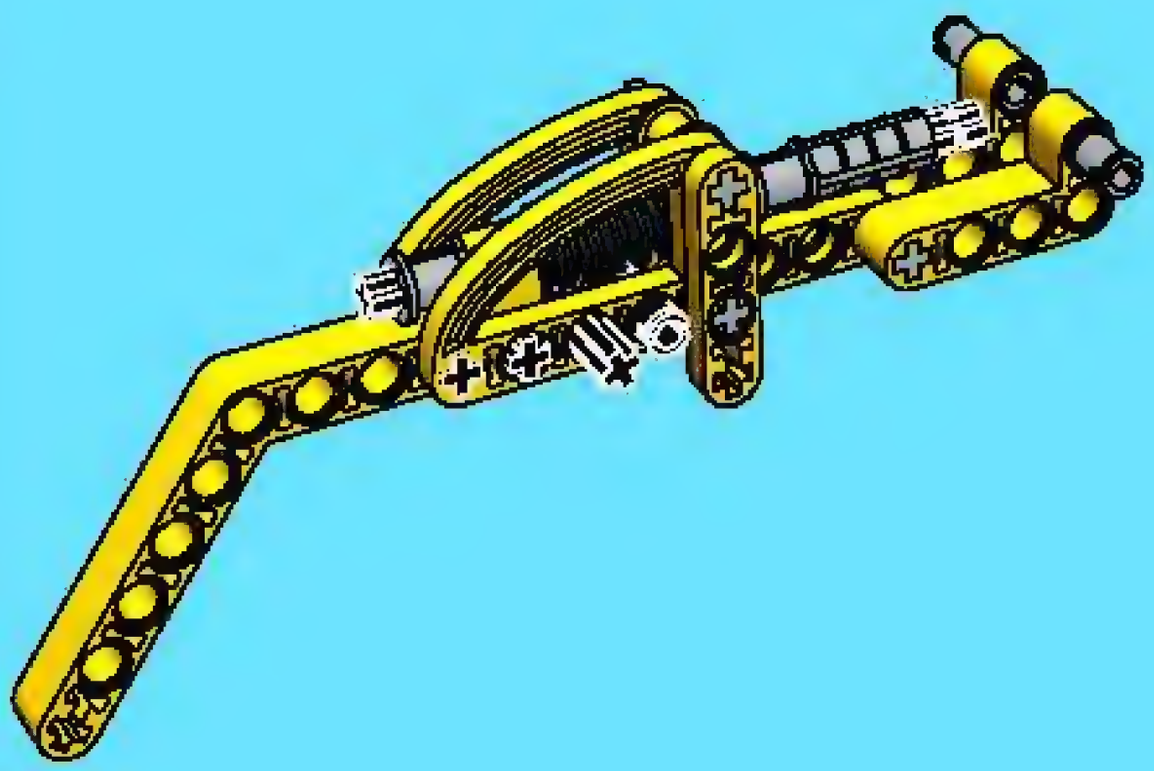

20

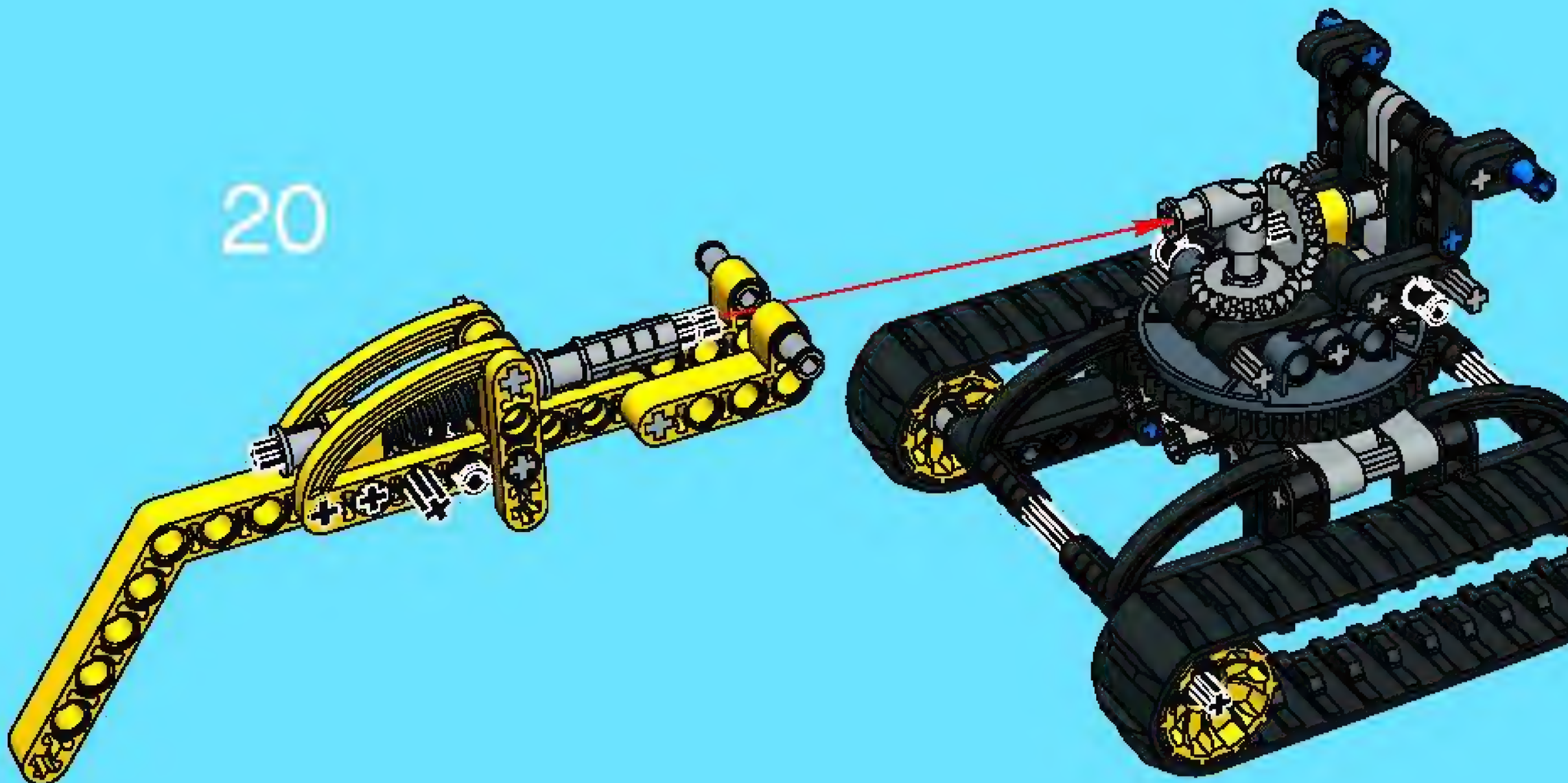

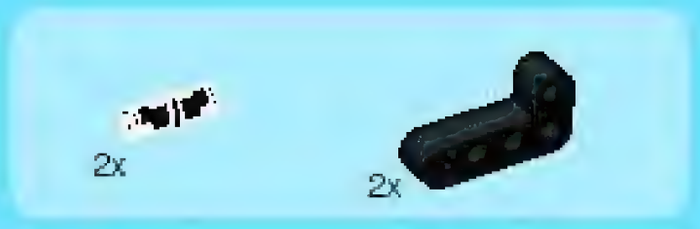

21

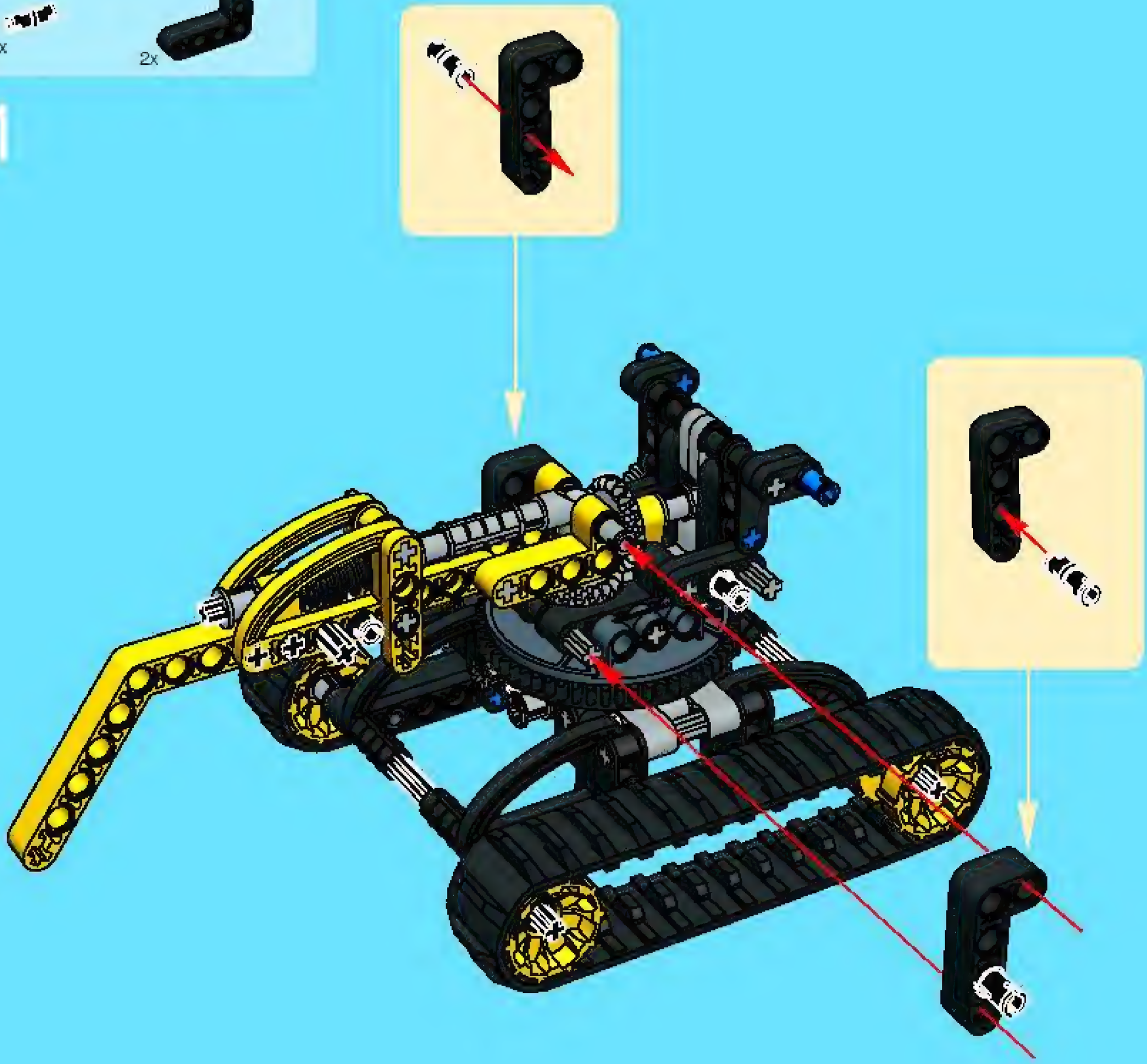

22

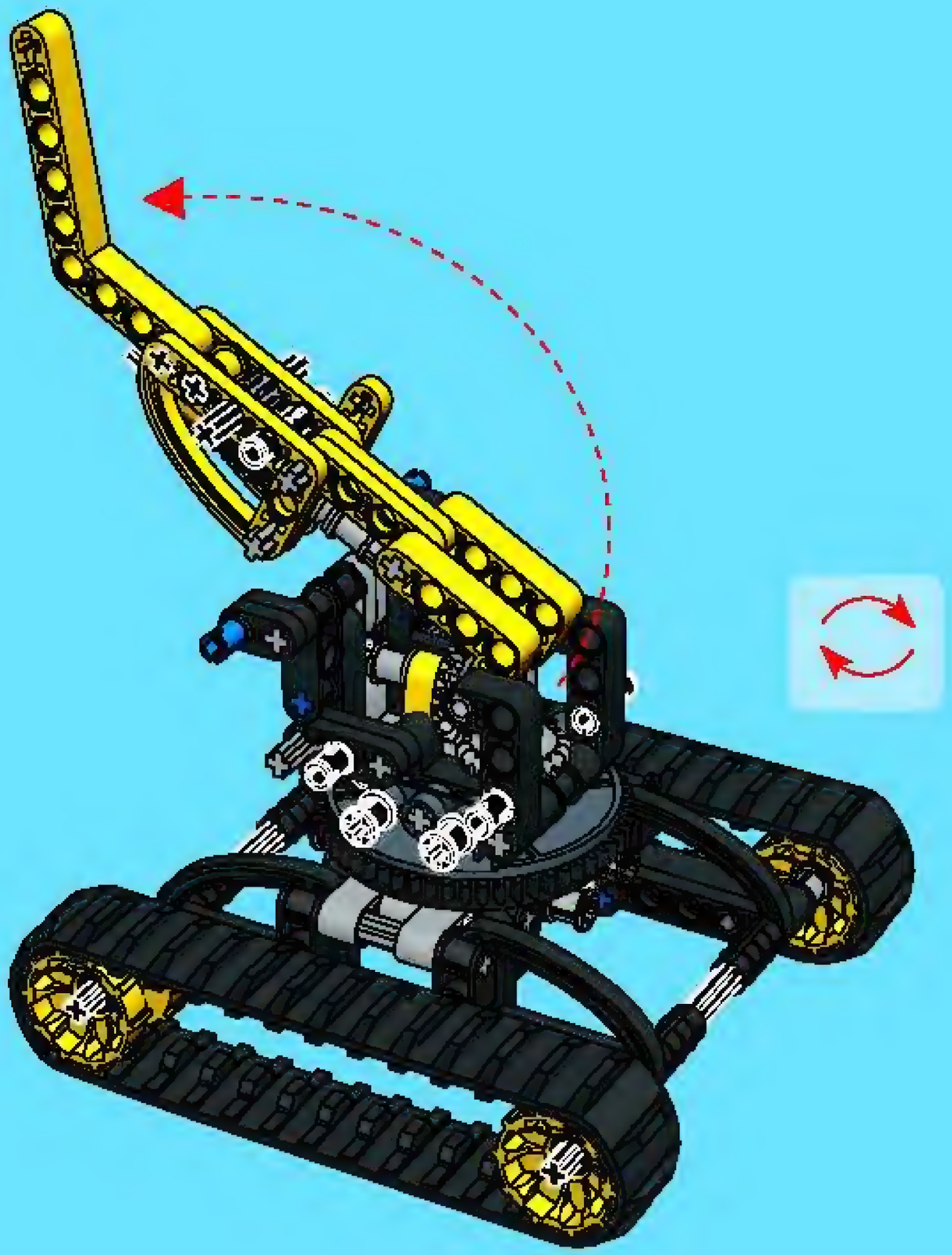

1

3

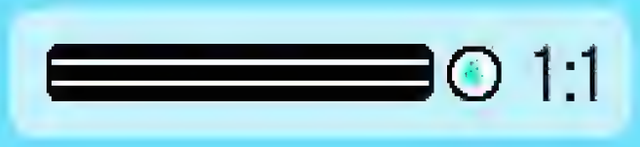

4

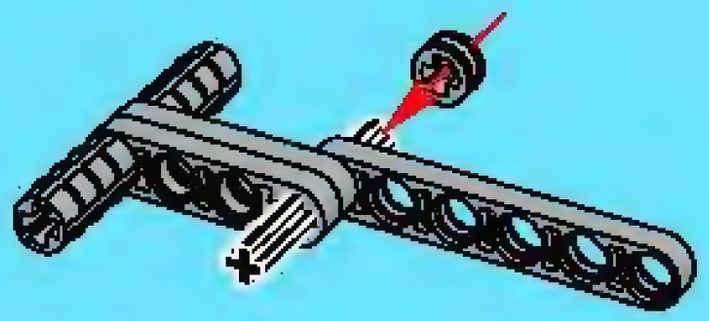

2

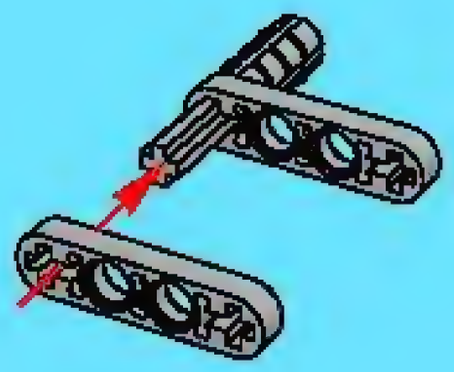

5

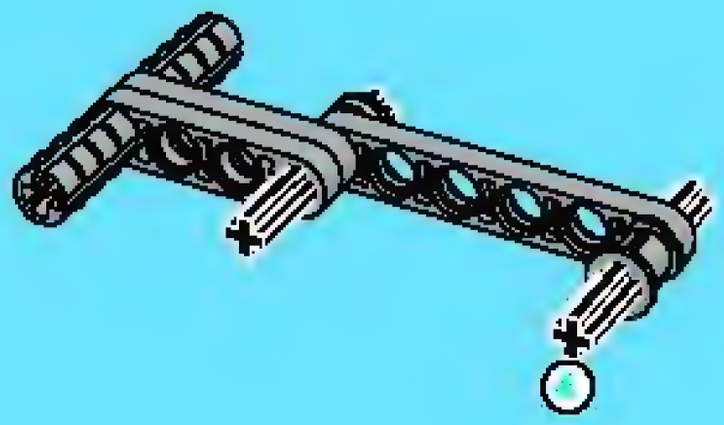

1x 1x

6

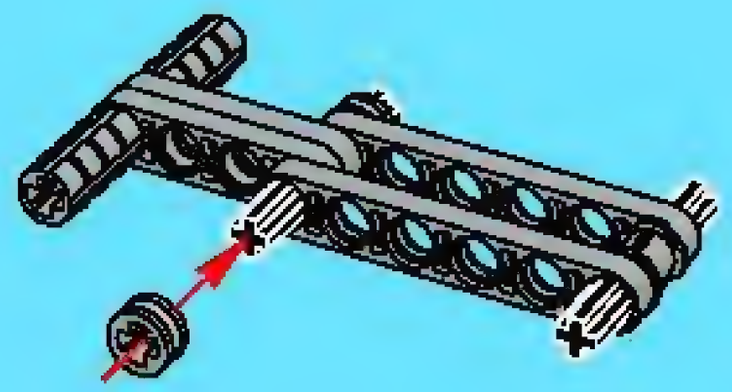

1x 1x

7

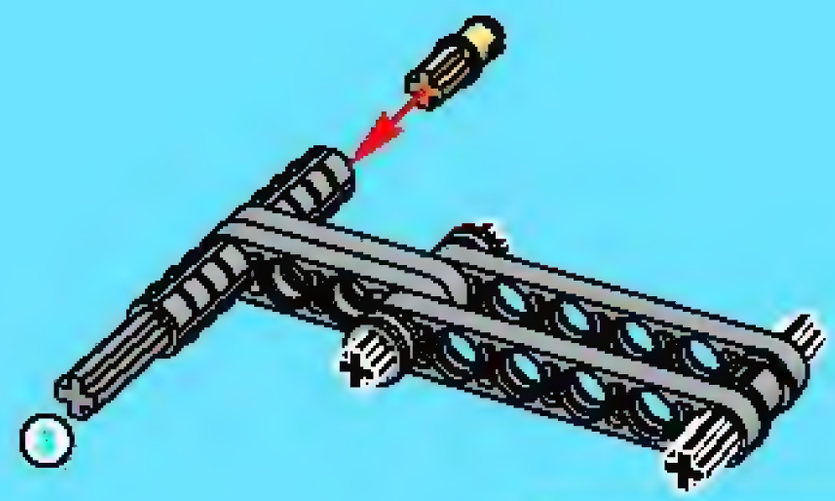

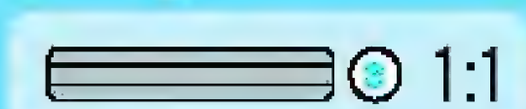

1:1

1x

8

1:1

9

10

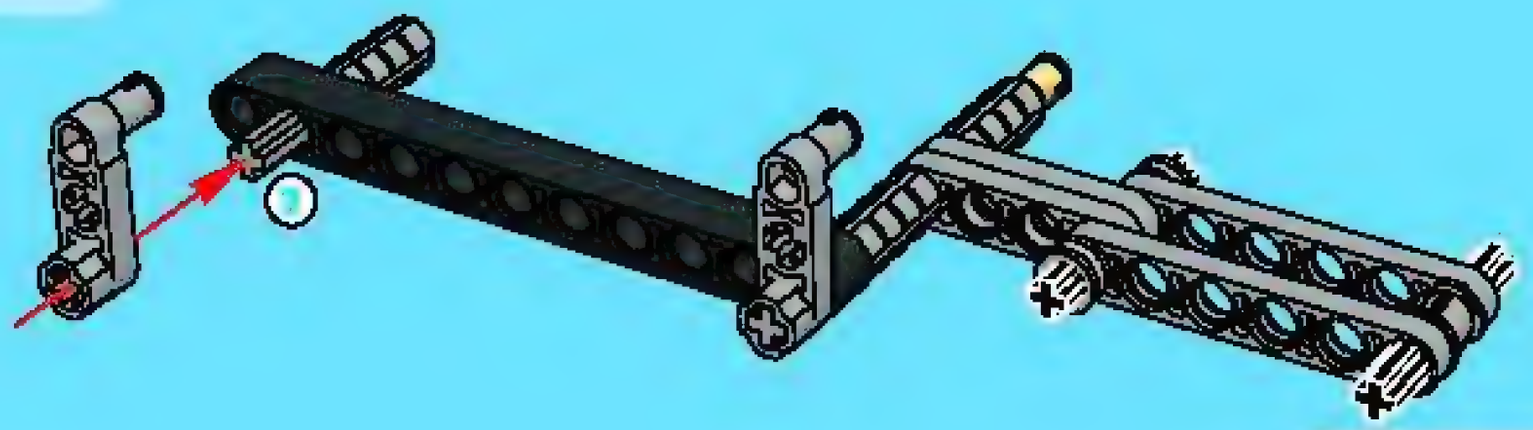

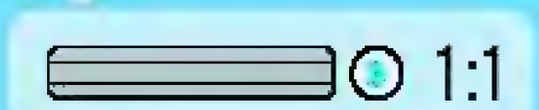

11

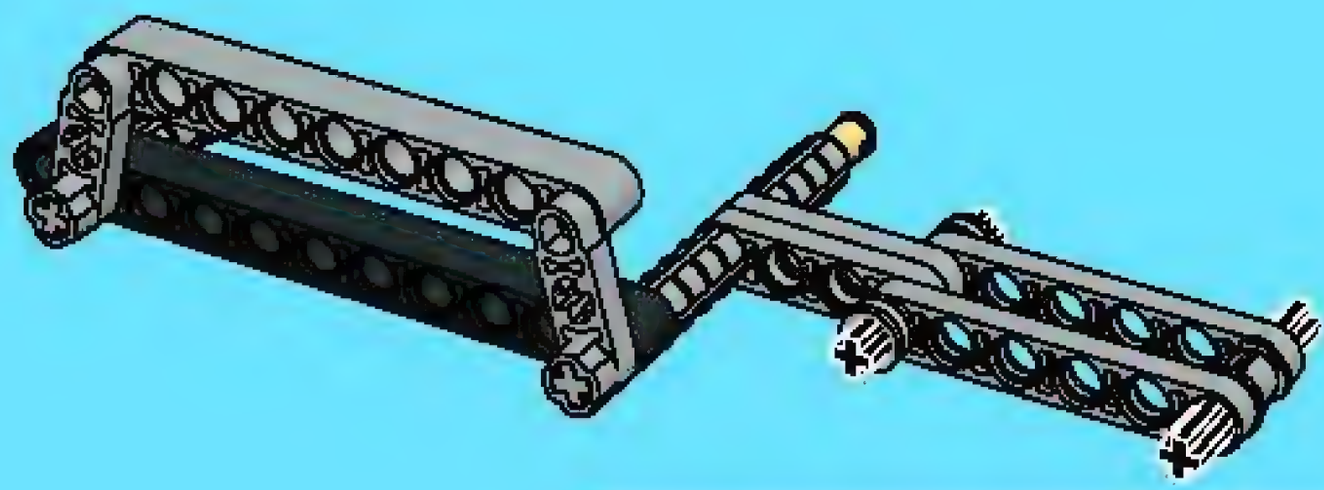

23

24

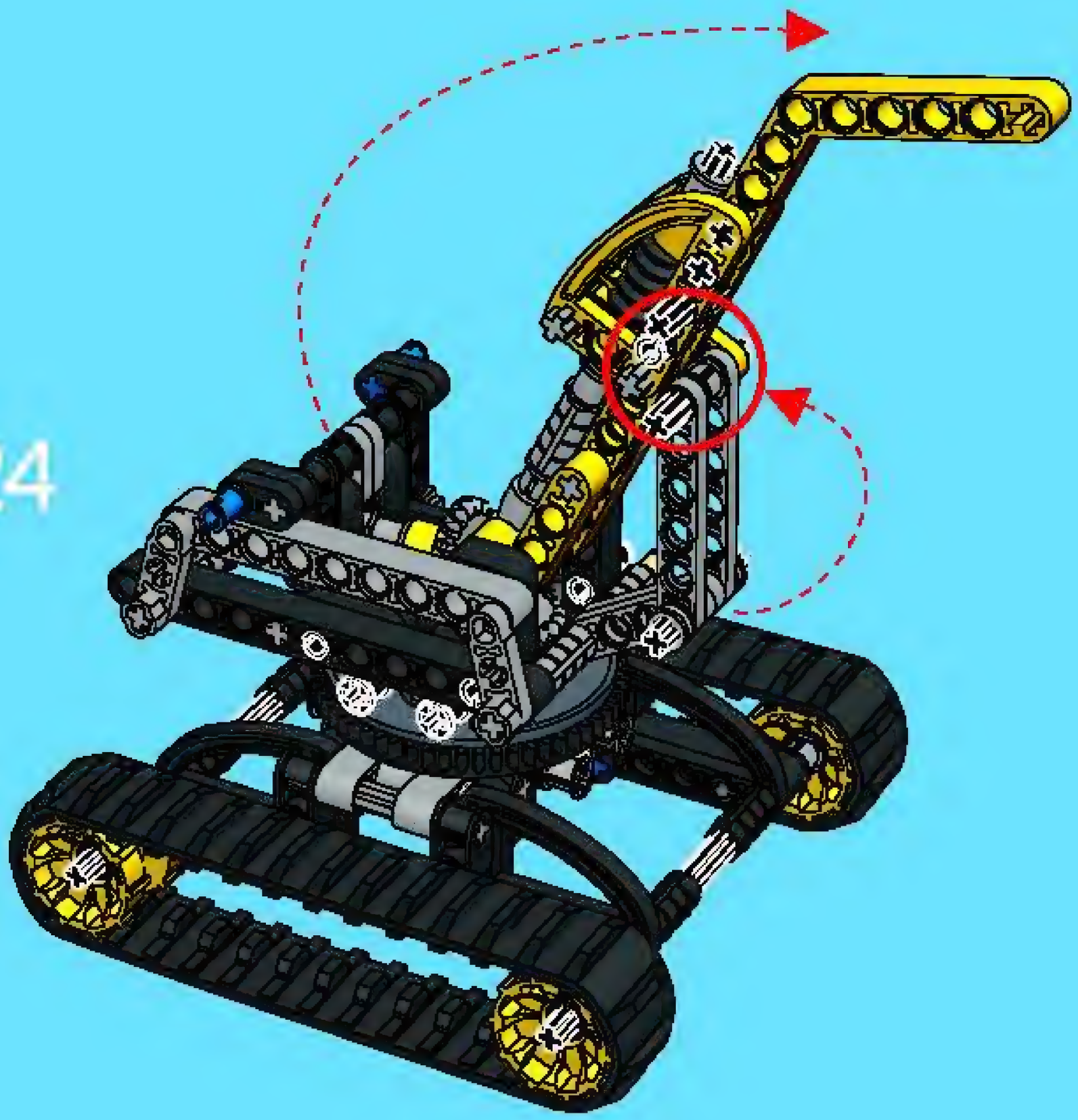

25

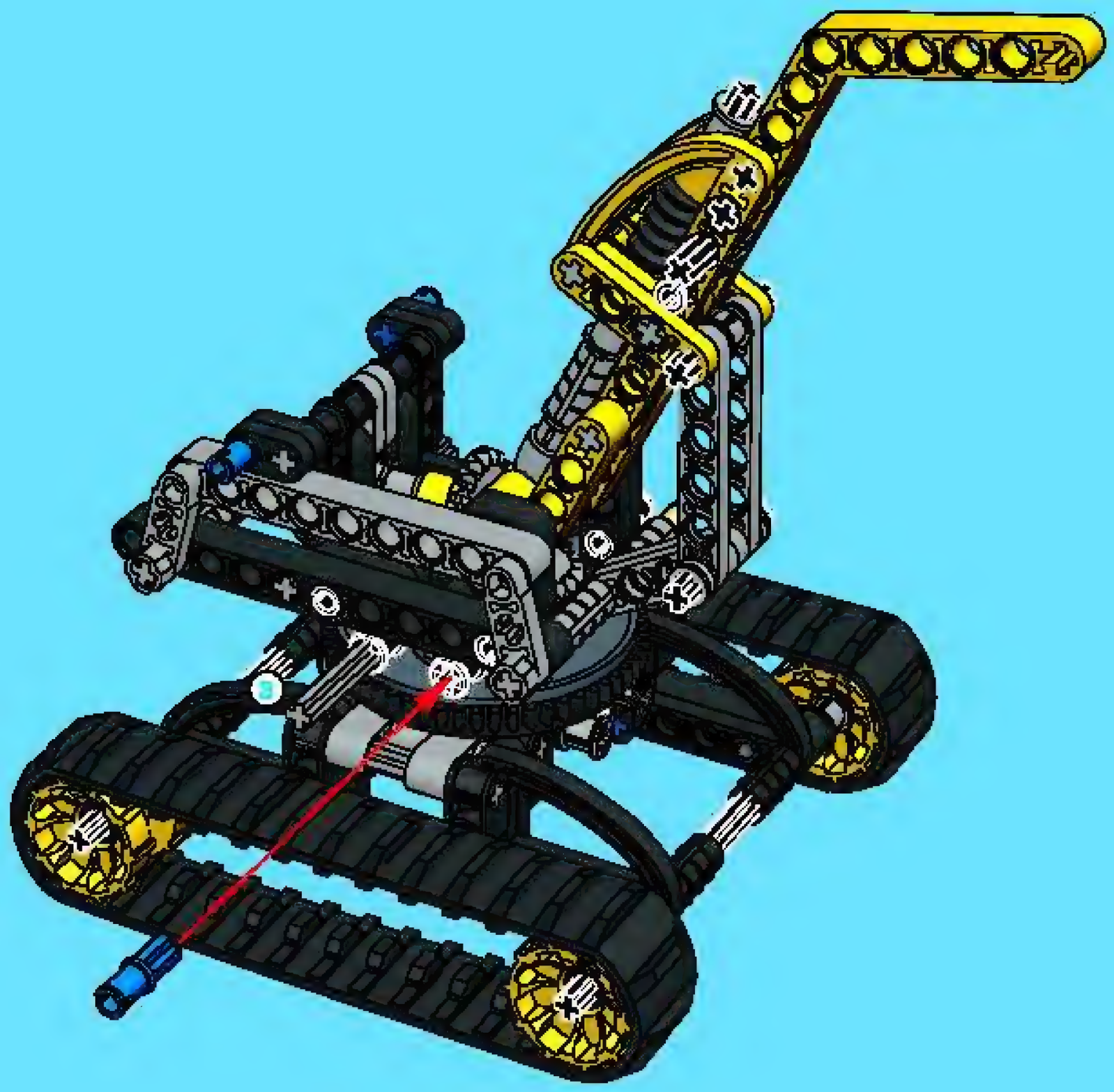

26

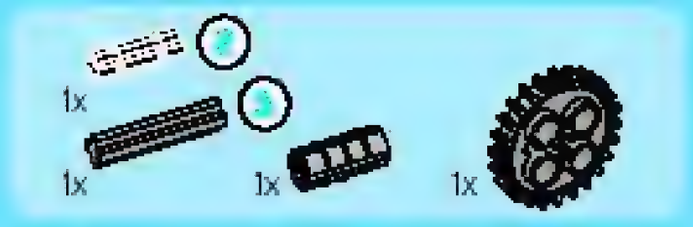

27

28

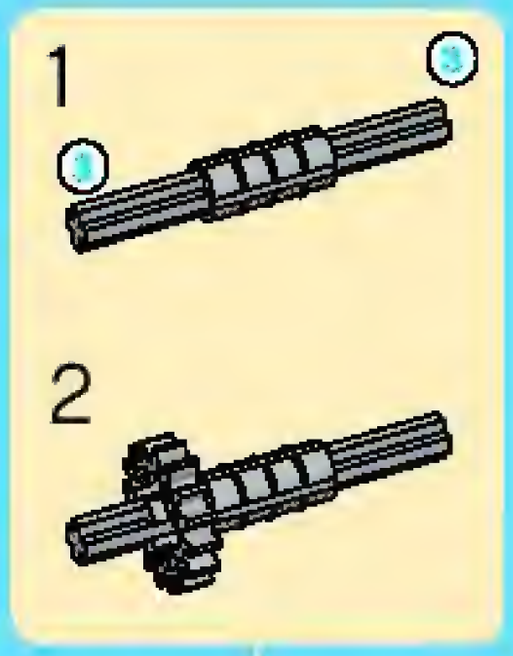

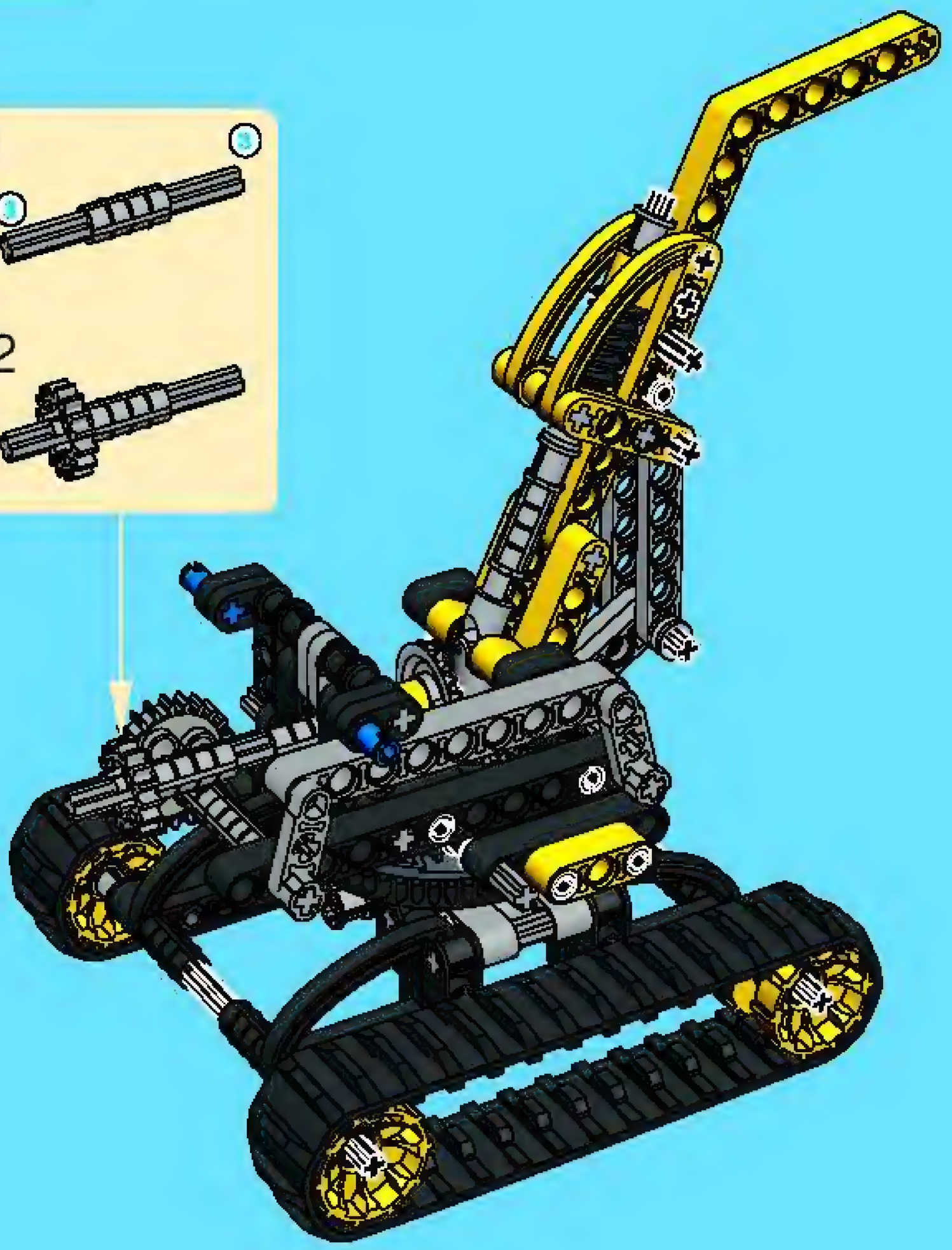

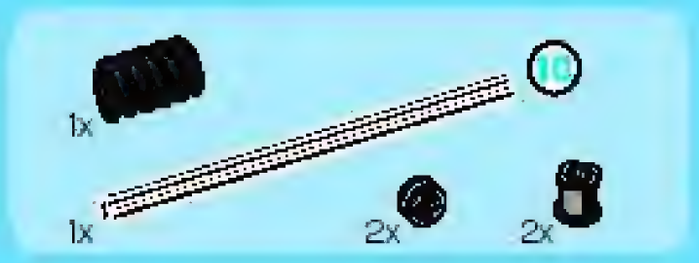

29

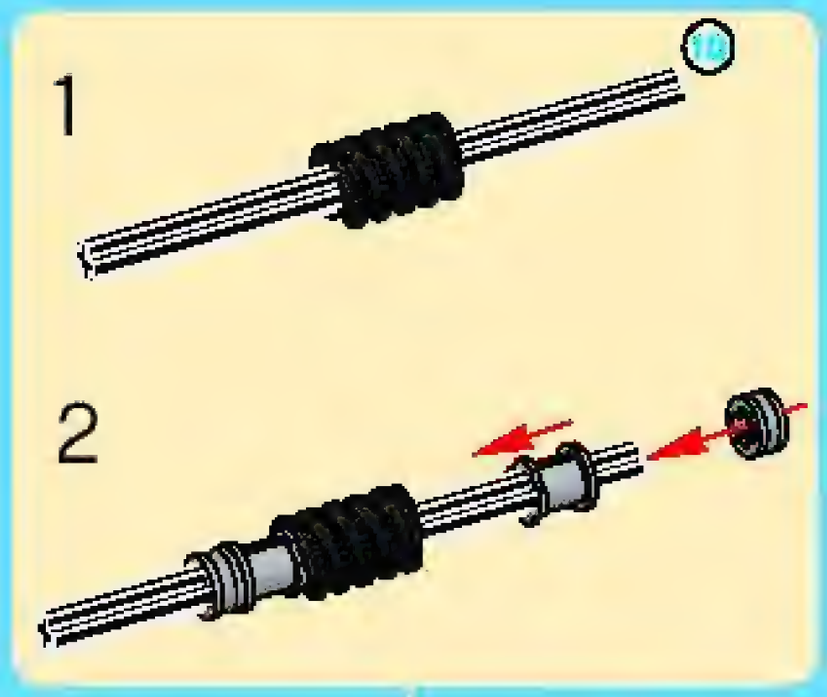

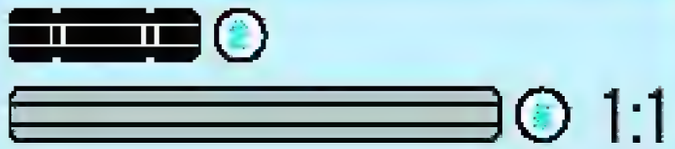

30

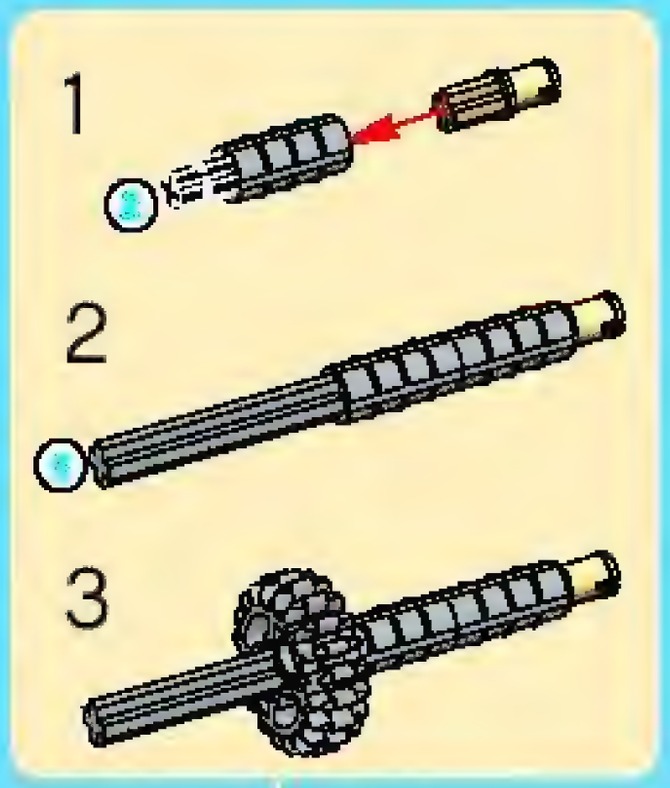

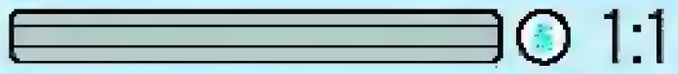

31

1

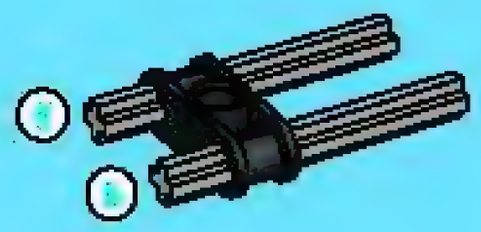

2

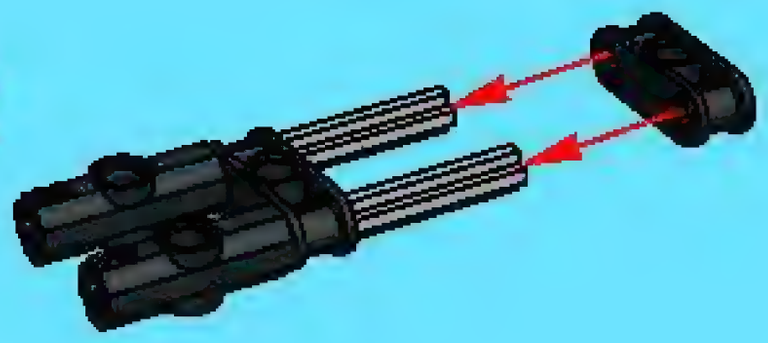

3

4

5

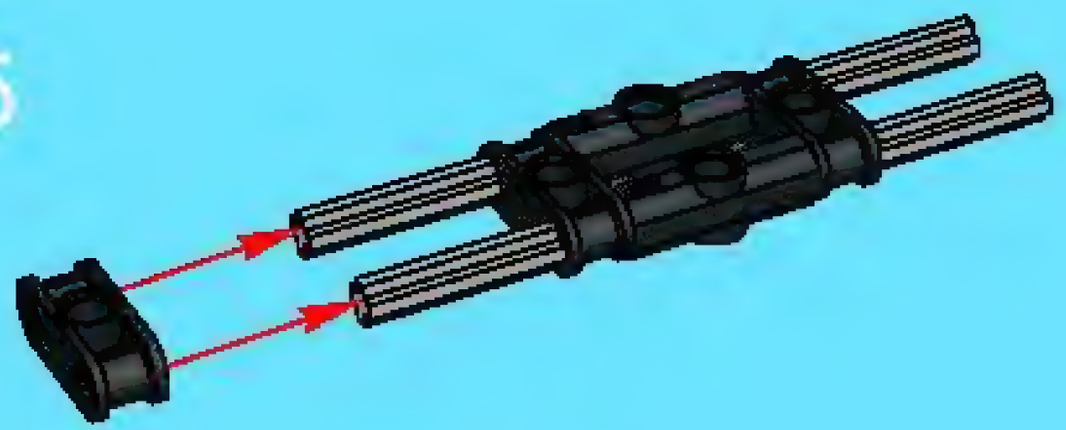

6

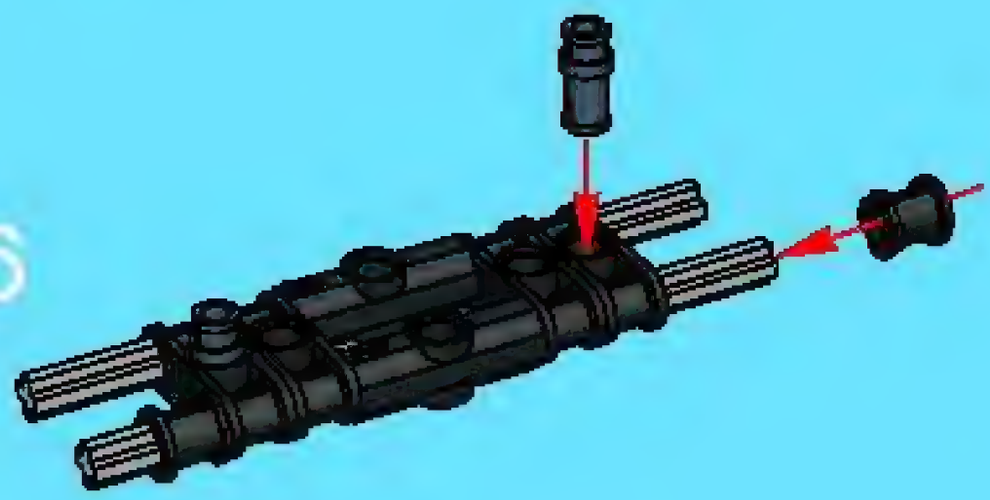

7

8

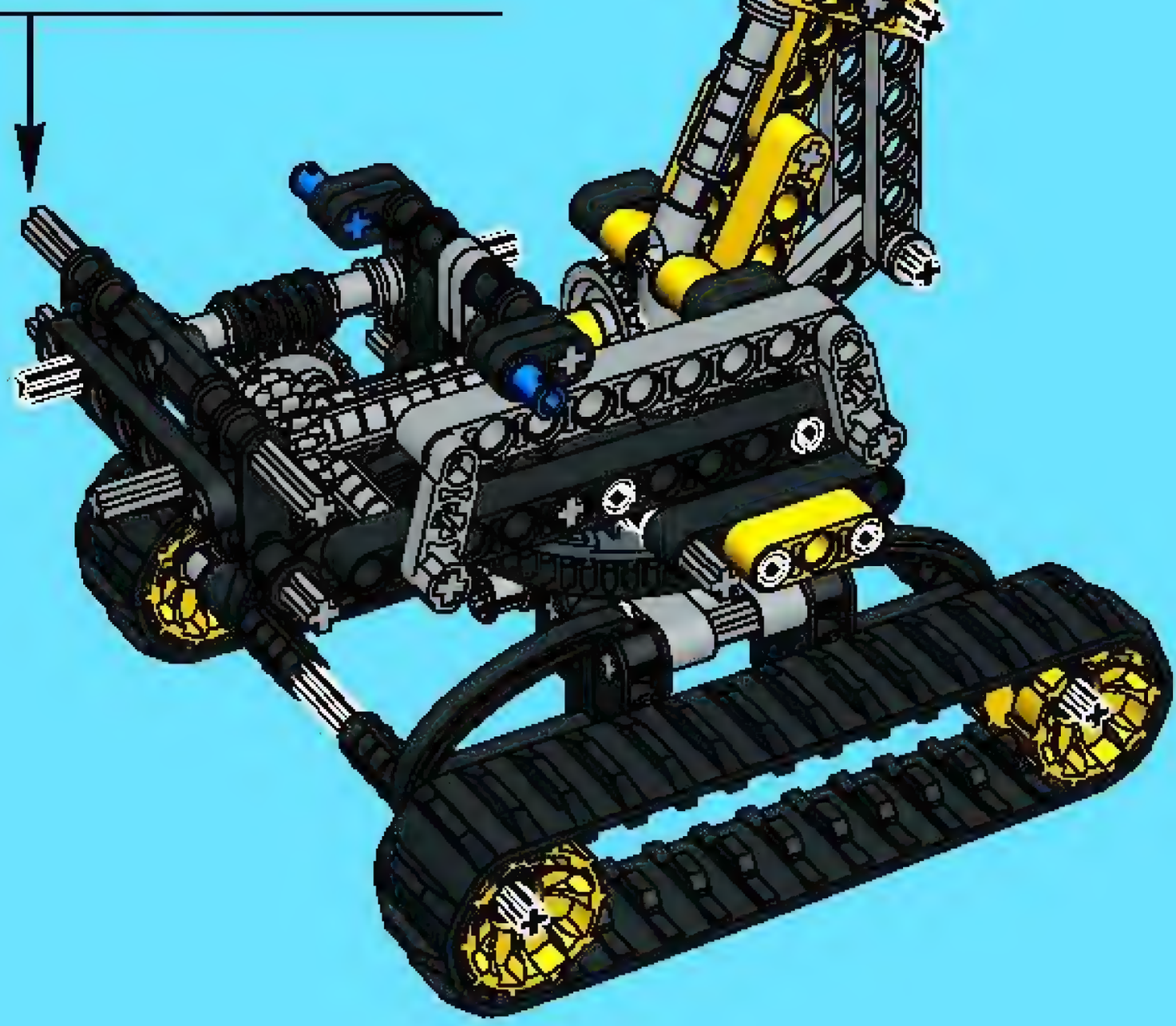

32

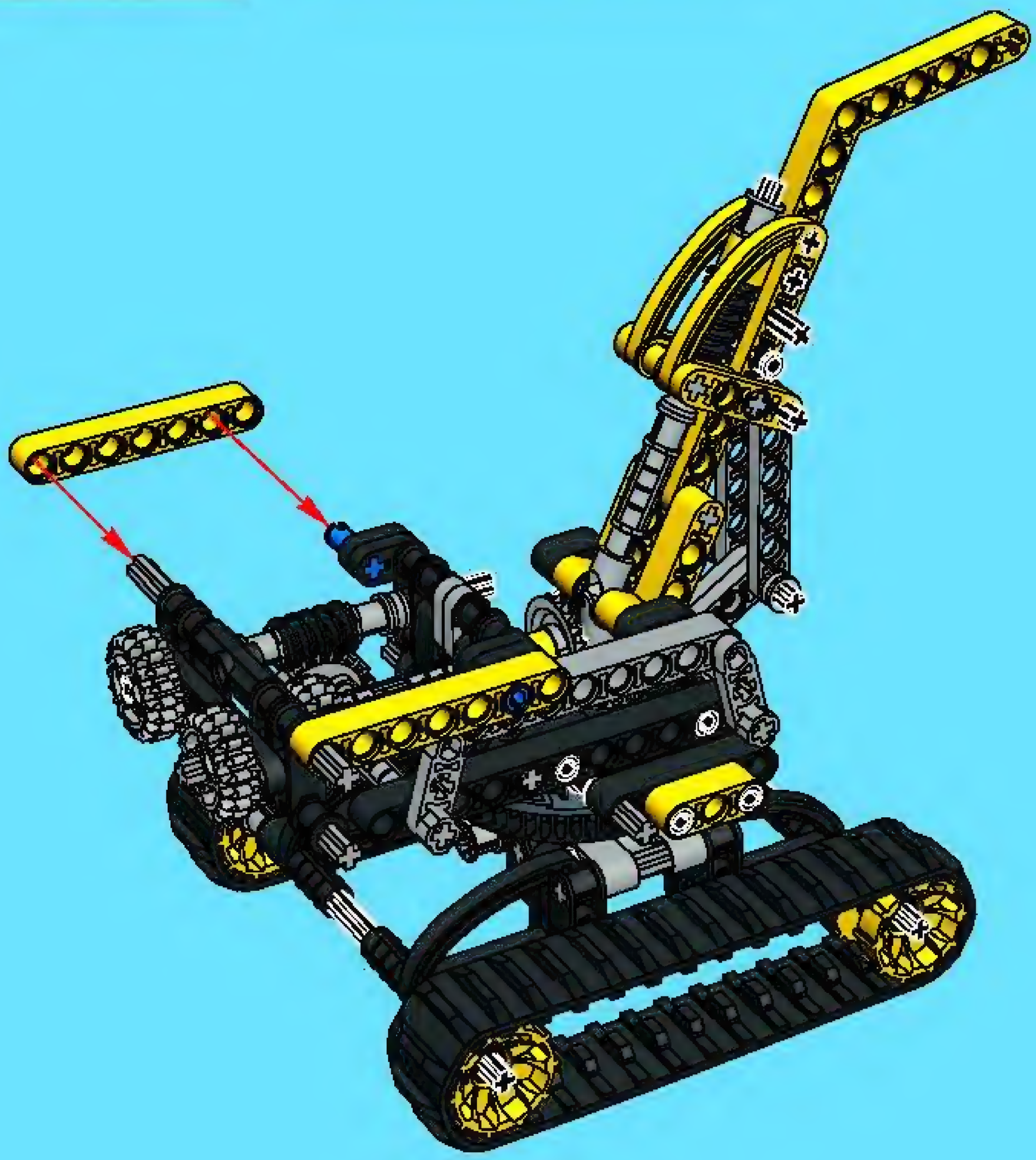

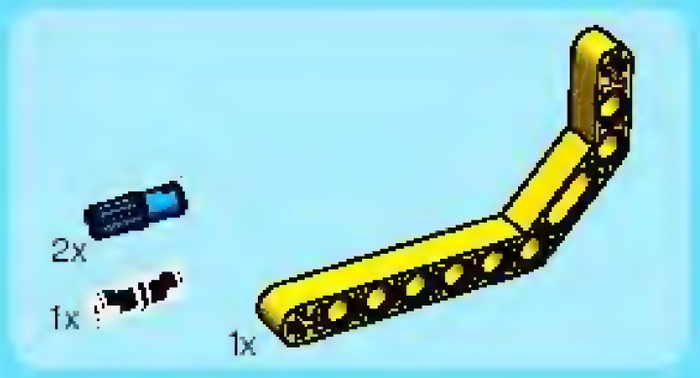

33

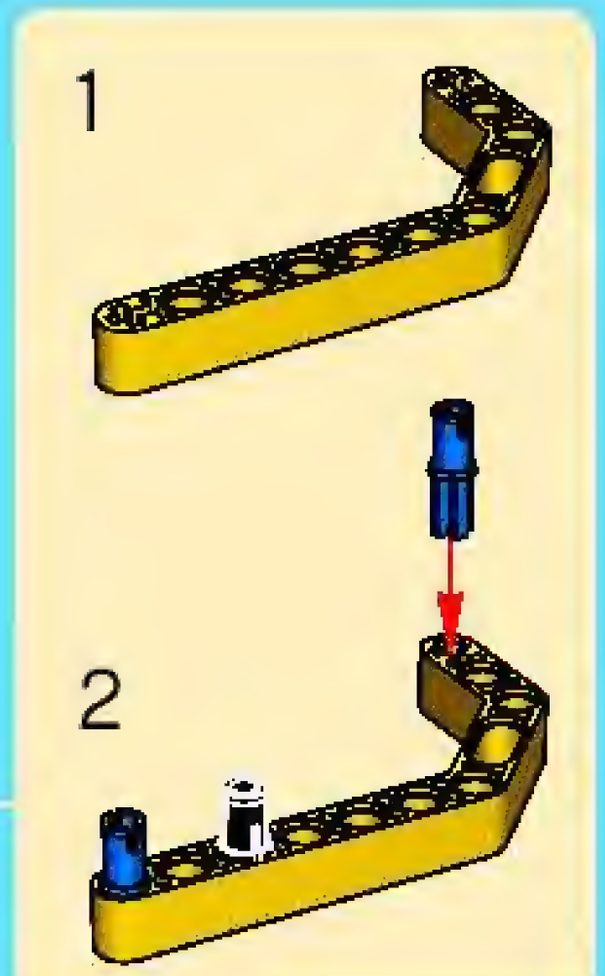

34

1

2

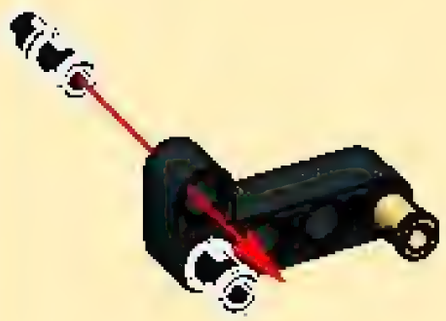

3

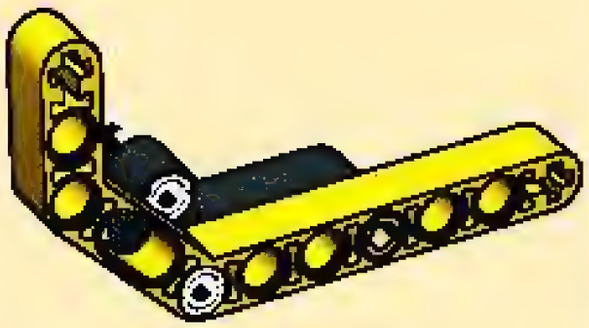

35

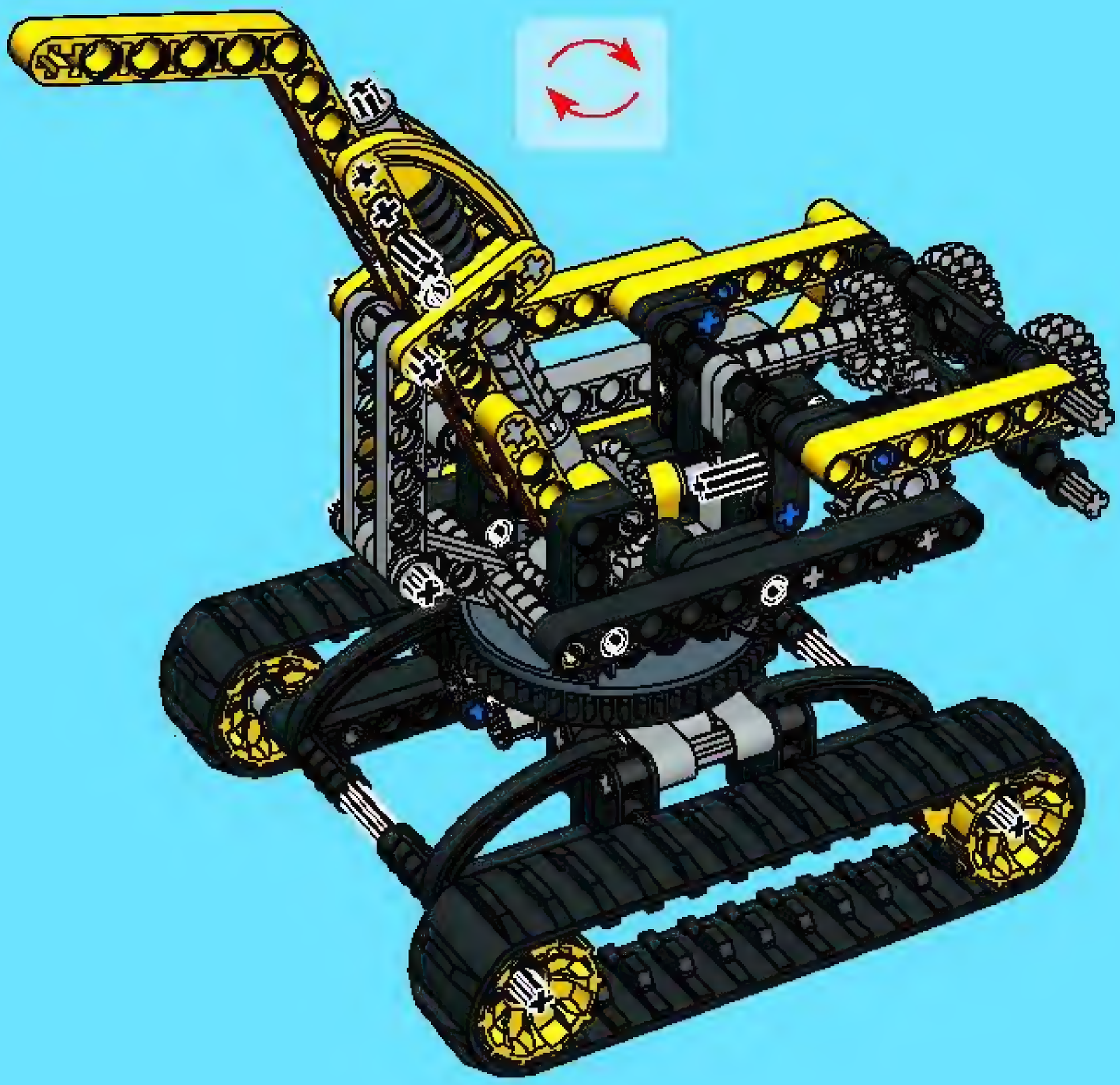

36

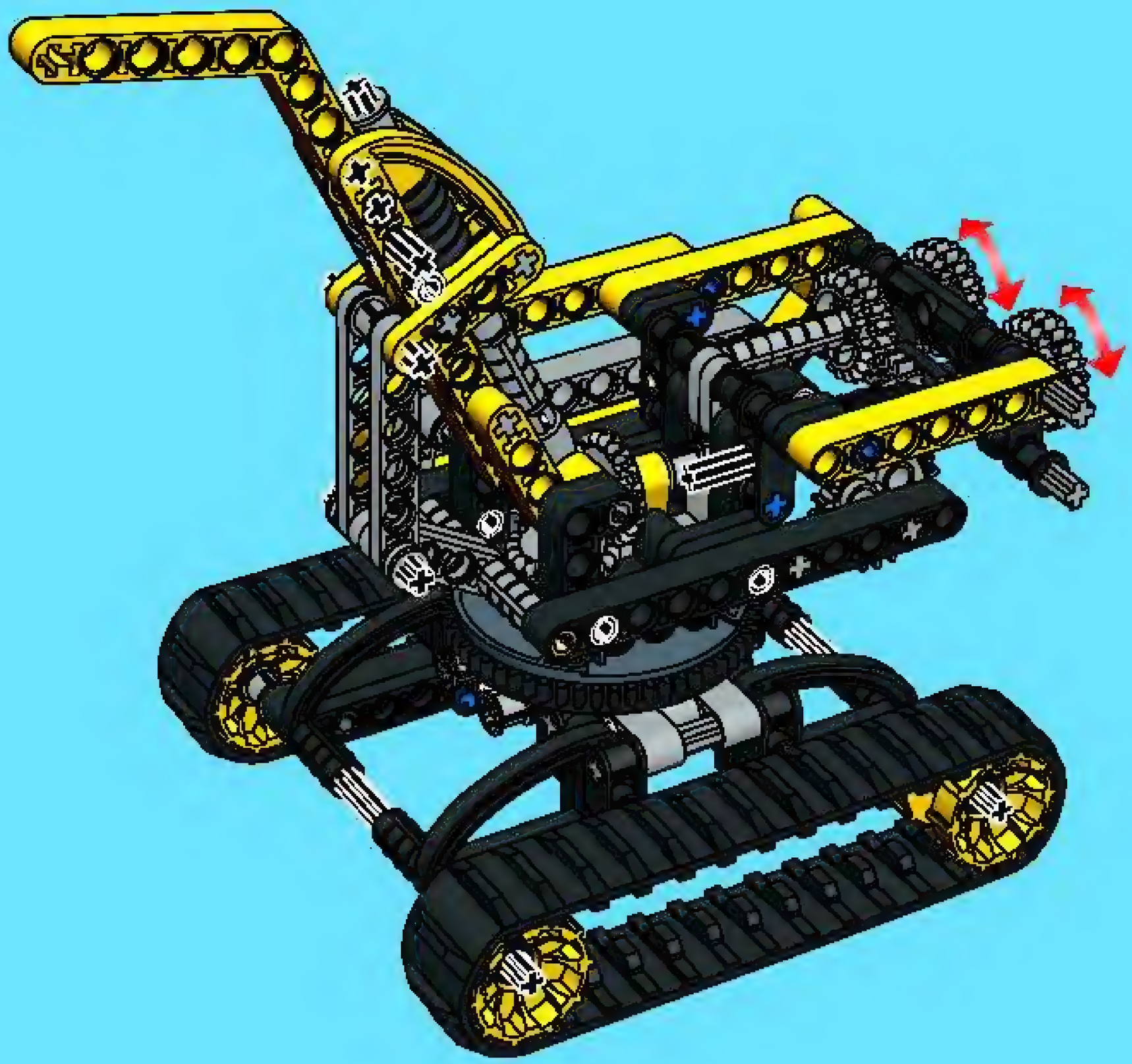

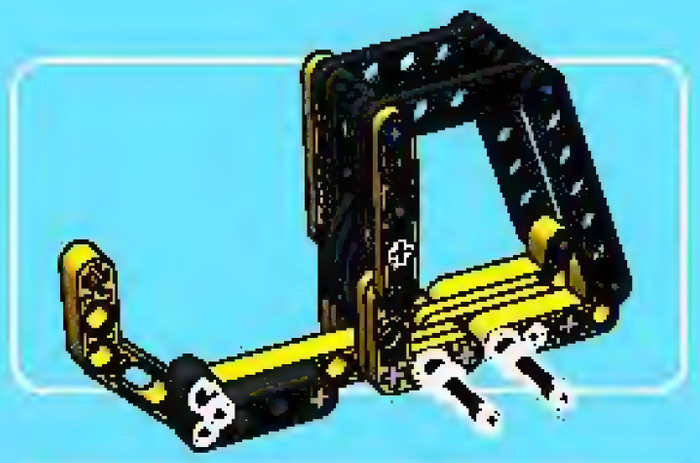

1

2

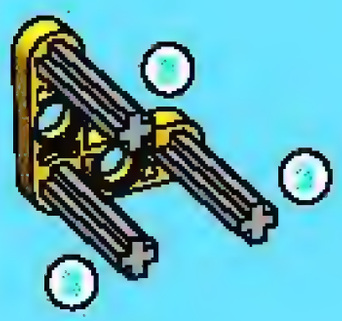

3

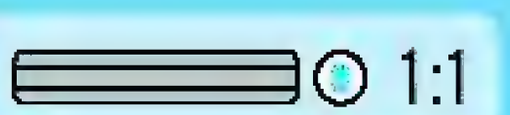

4

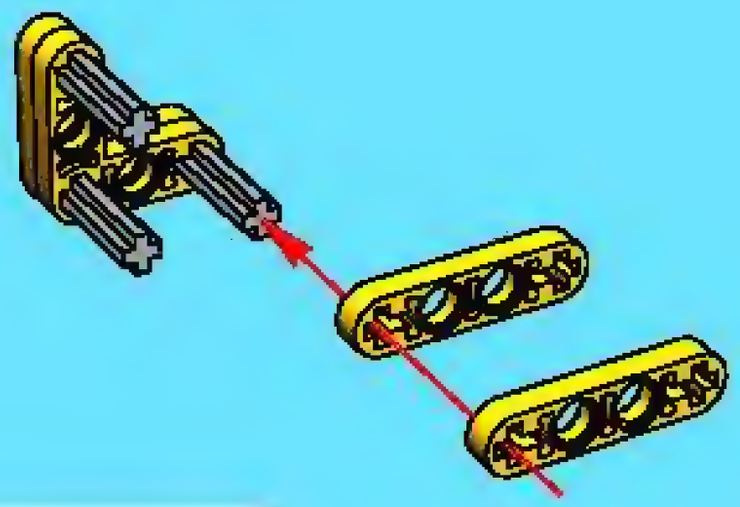

5

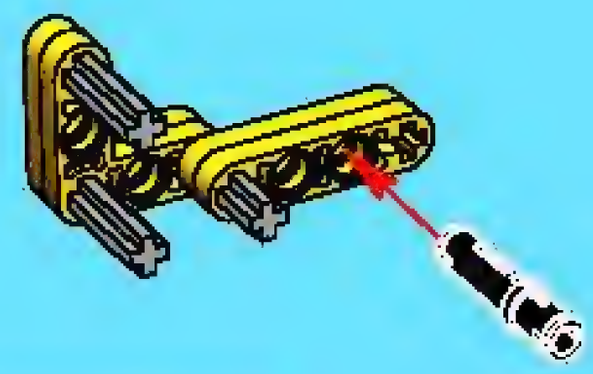

6

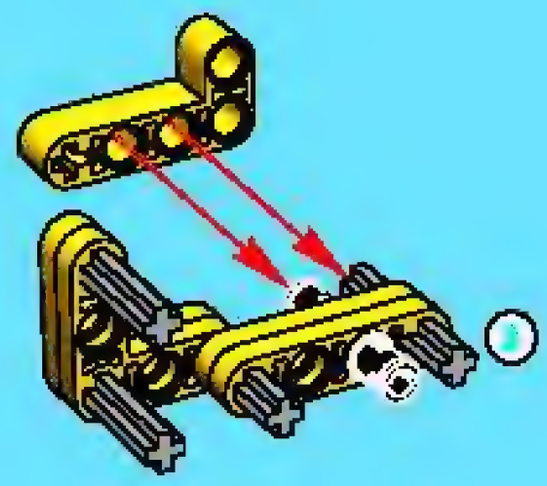

7

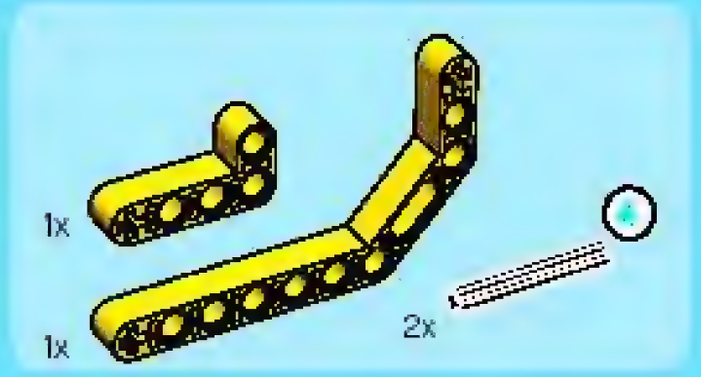

8

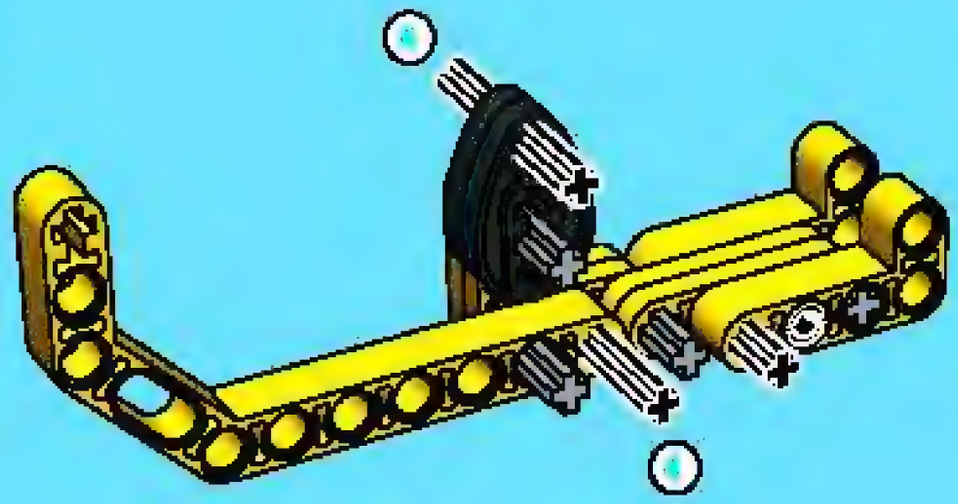

9

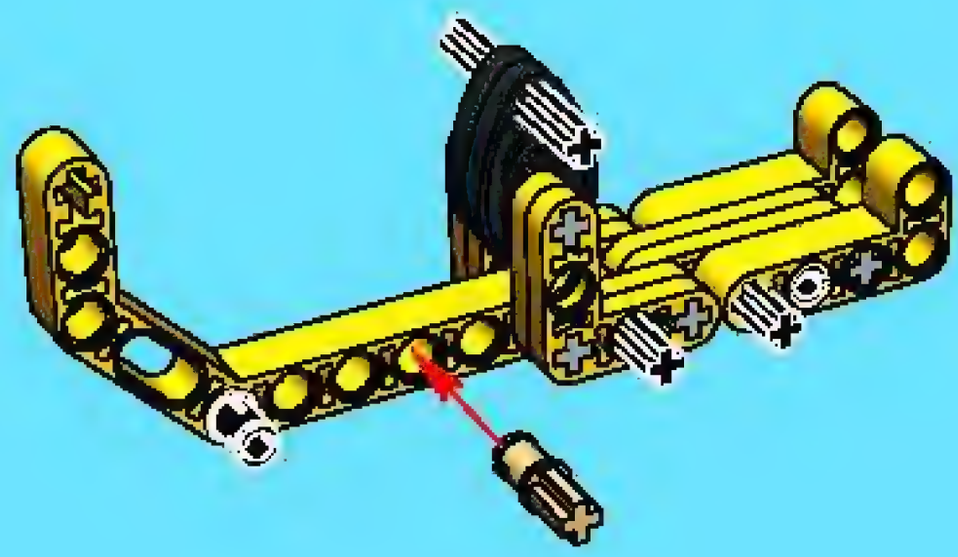

10

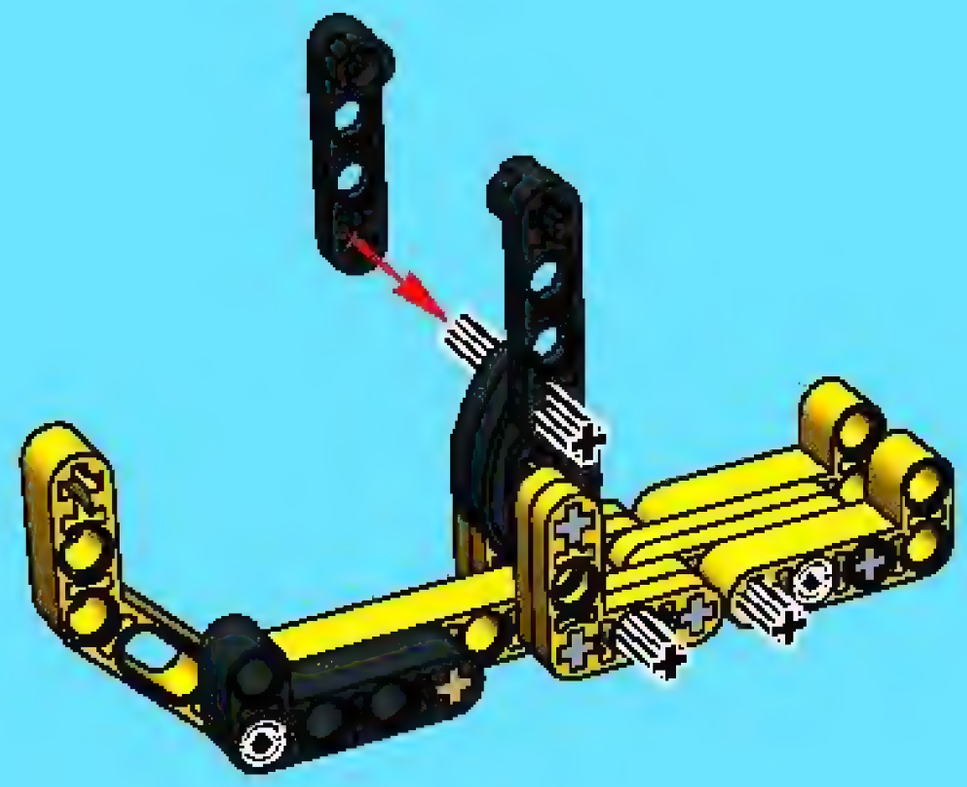

11

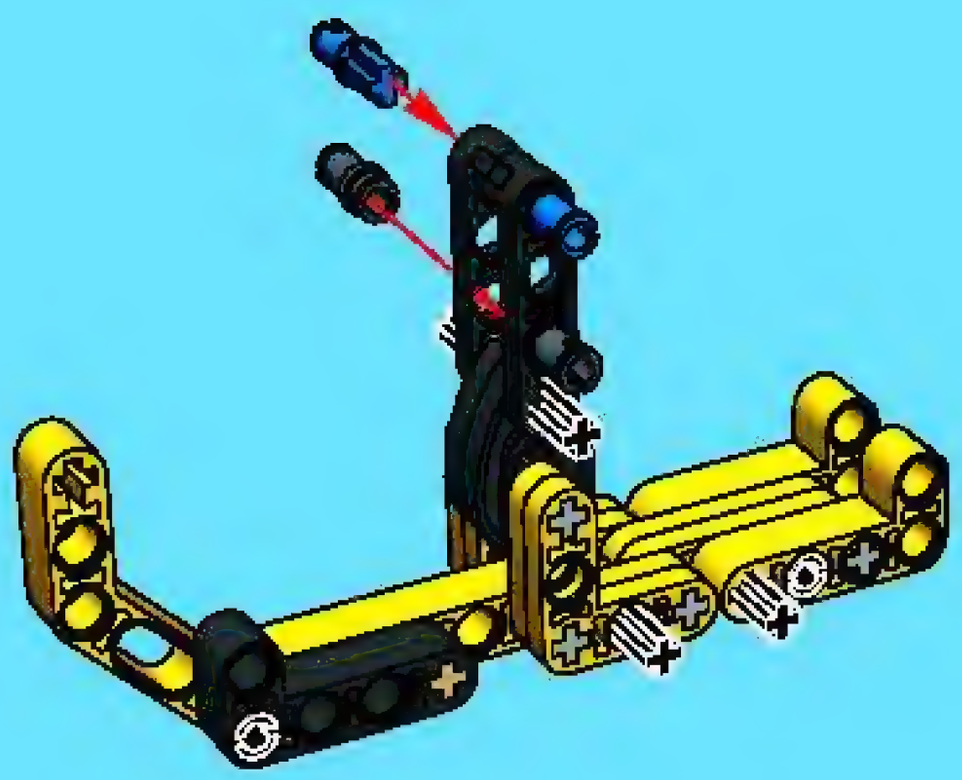

12

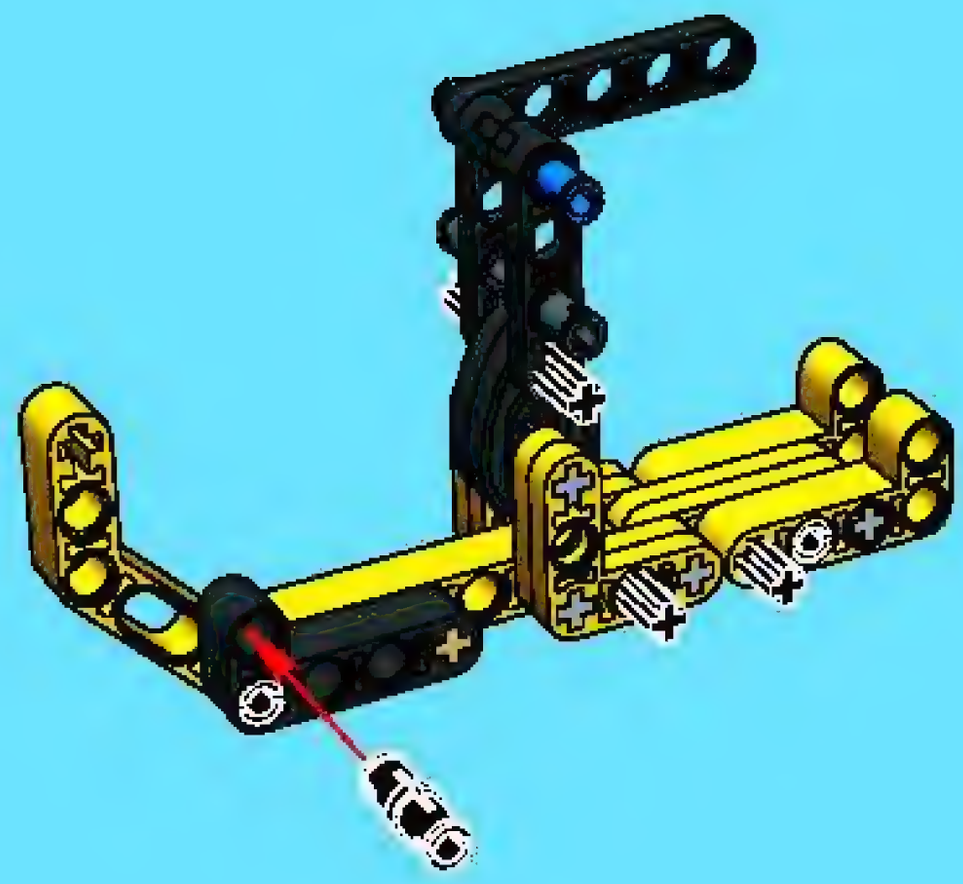

13

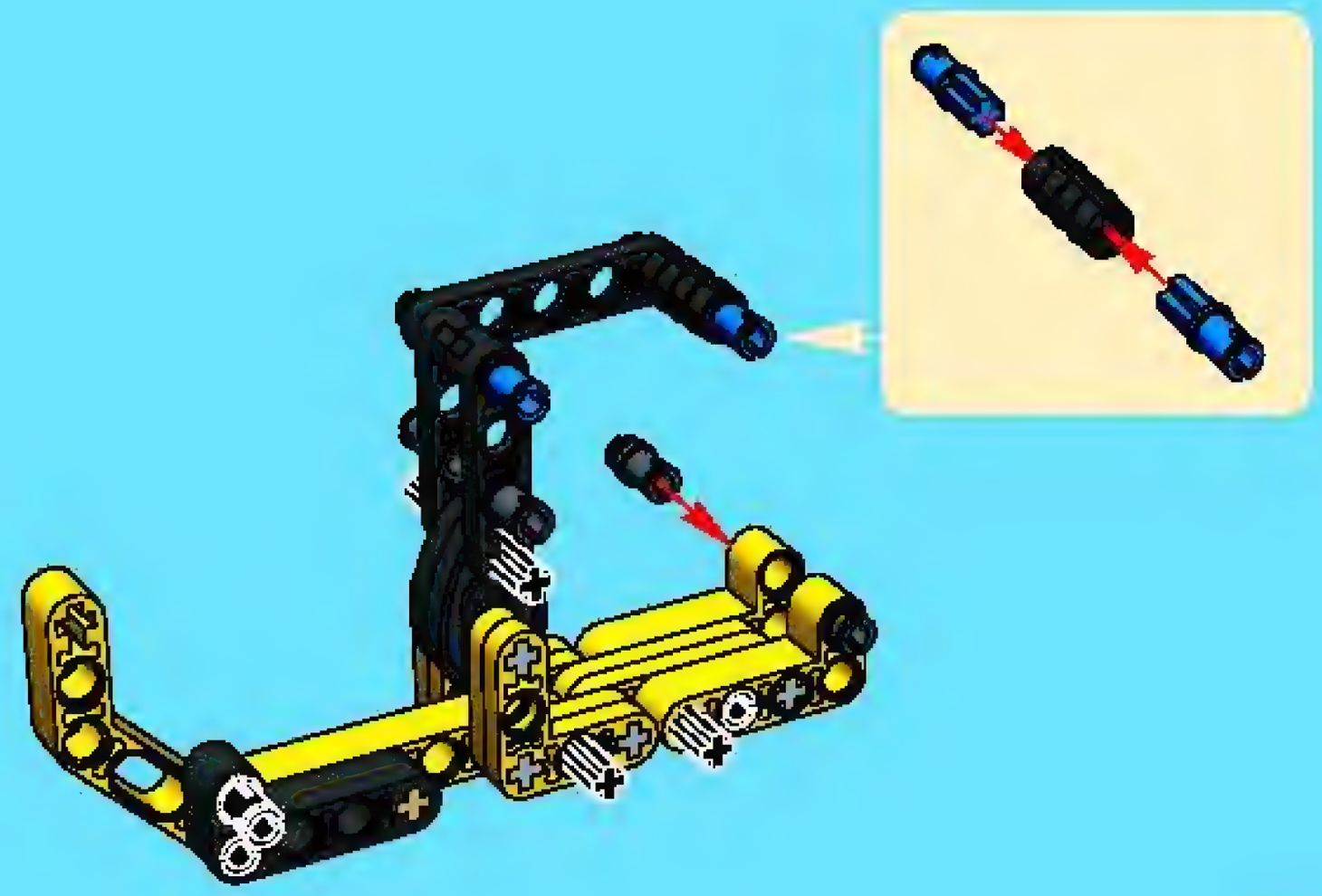

14

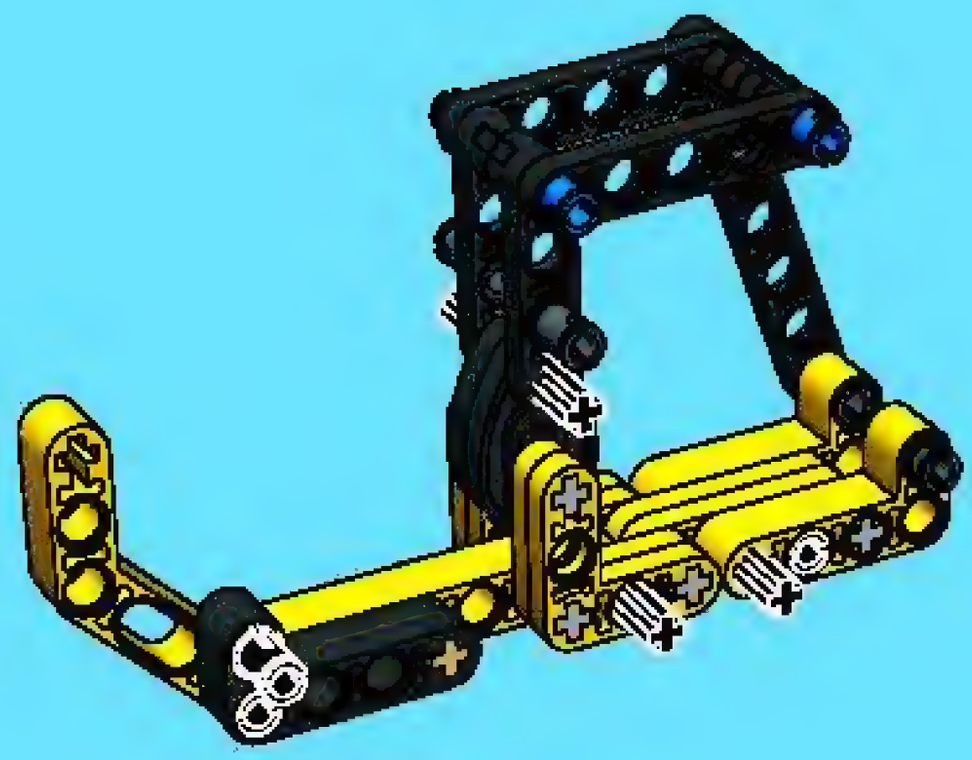

15

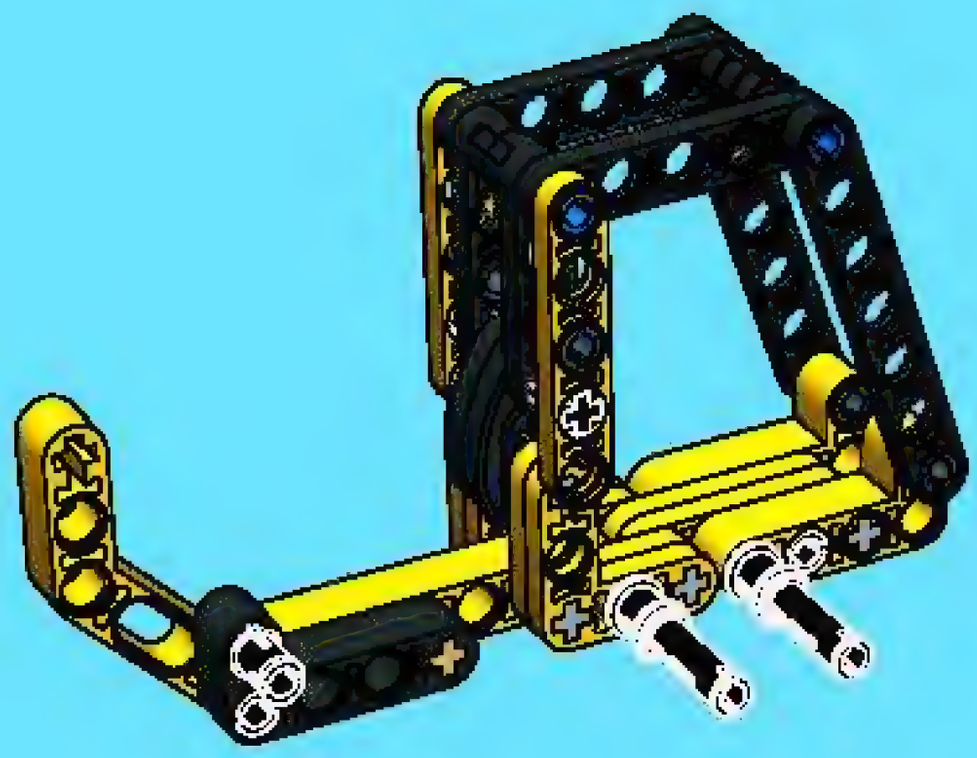

37

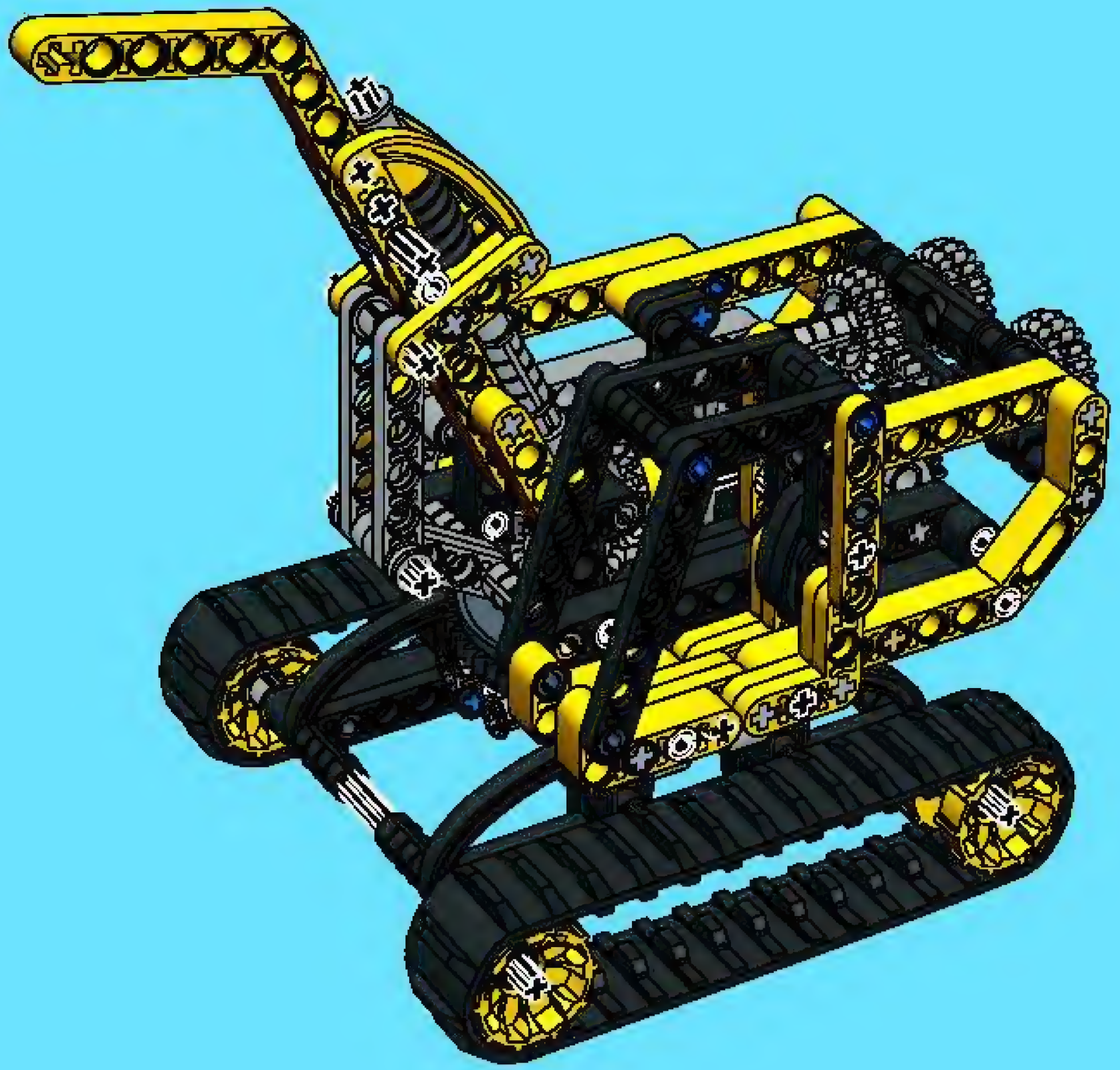

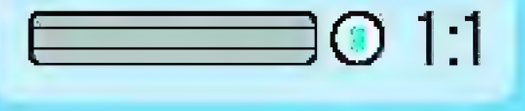

38

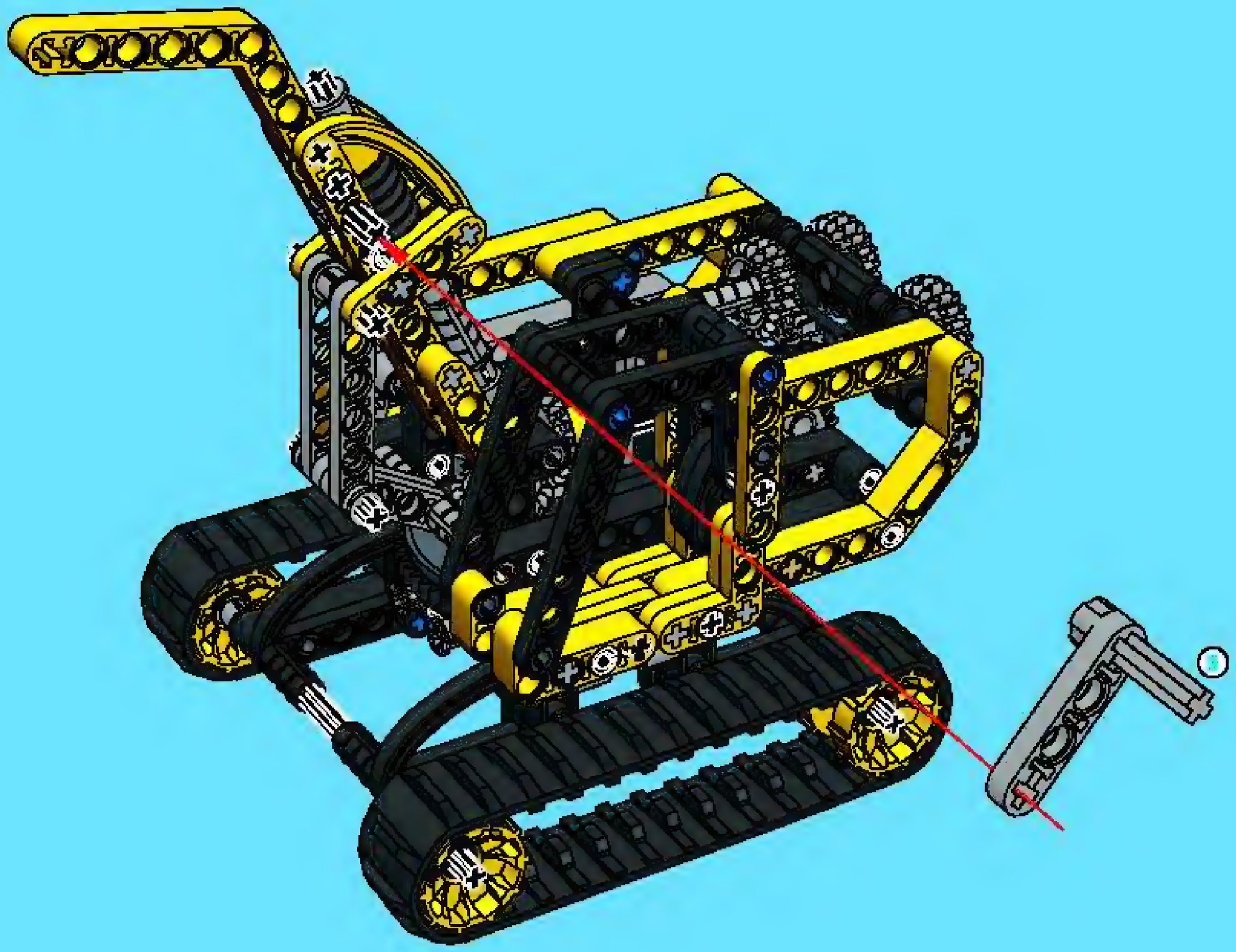

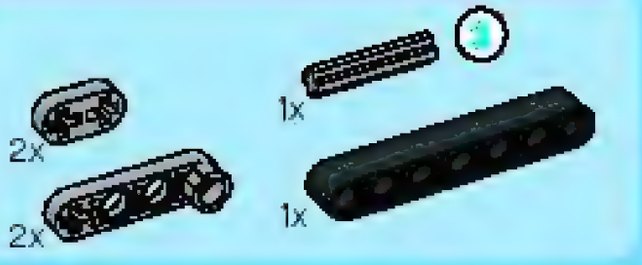

39

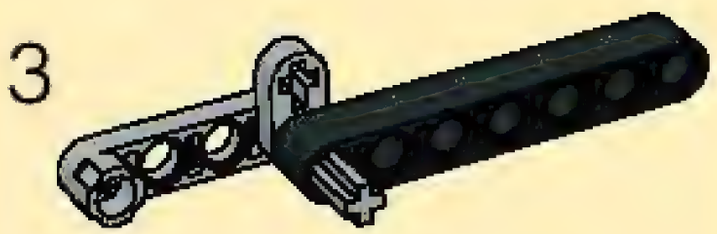

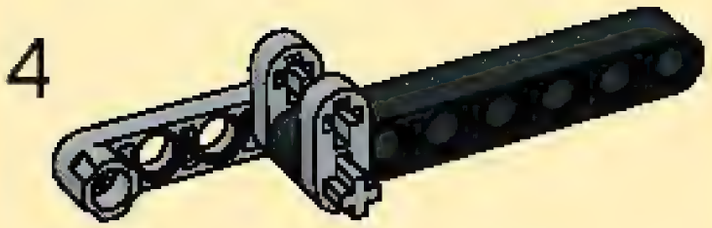

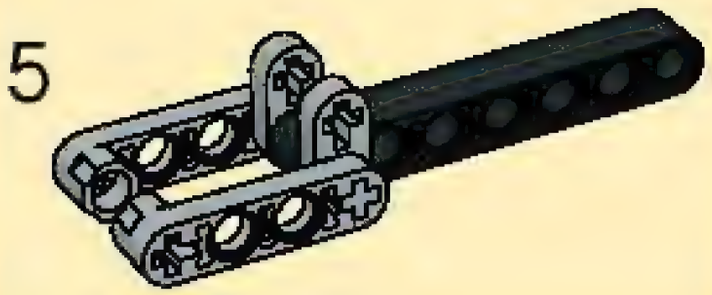

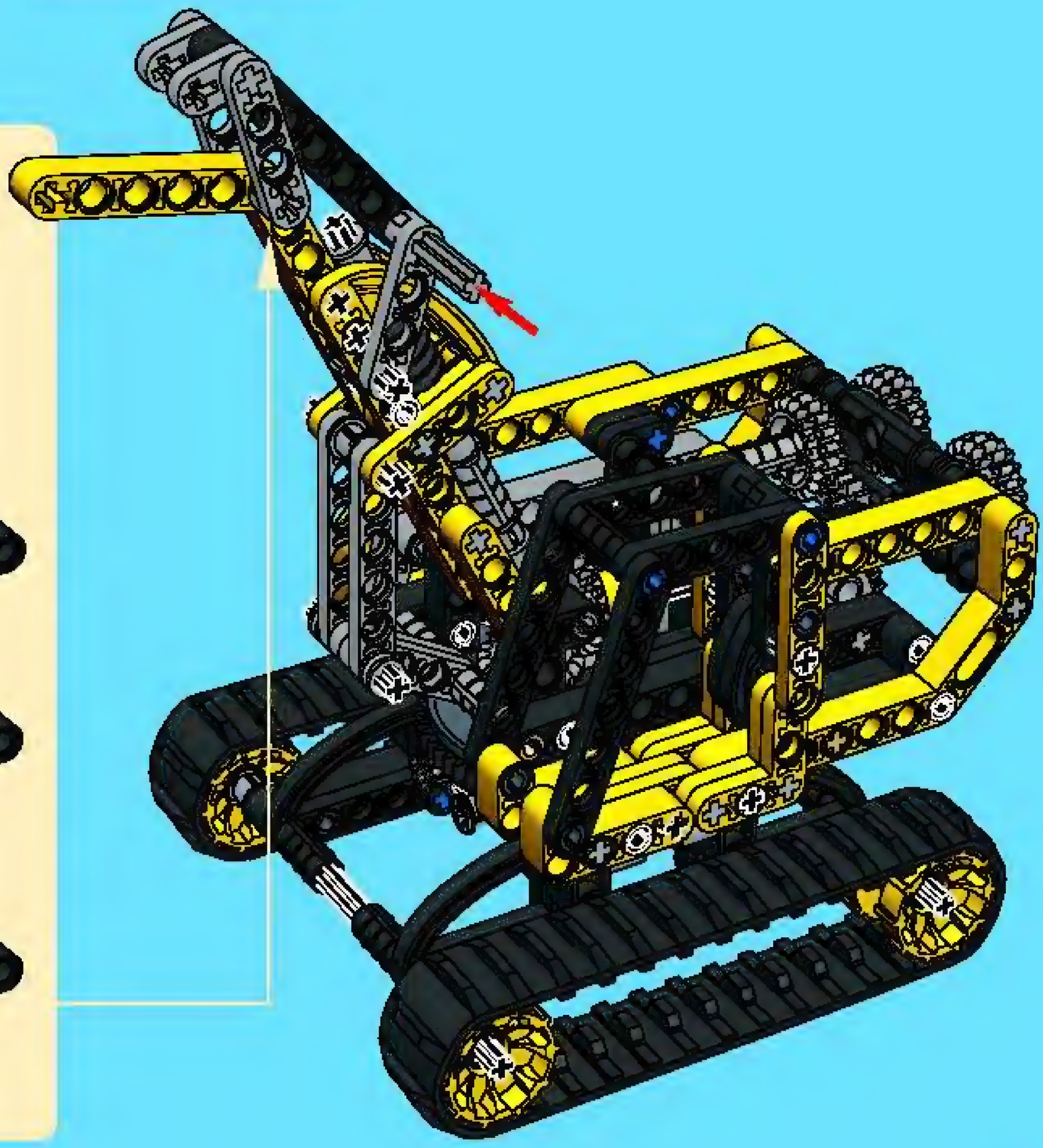

1x

1x

1:1

40

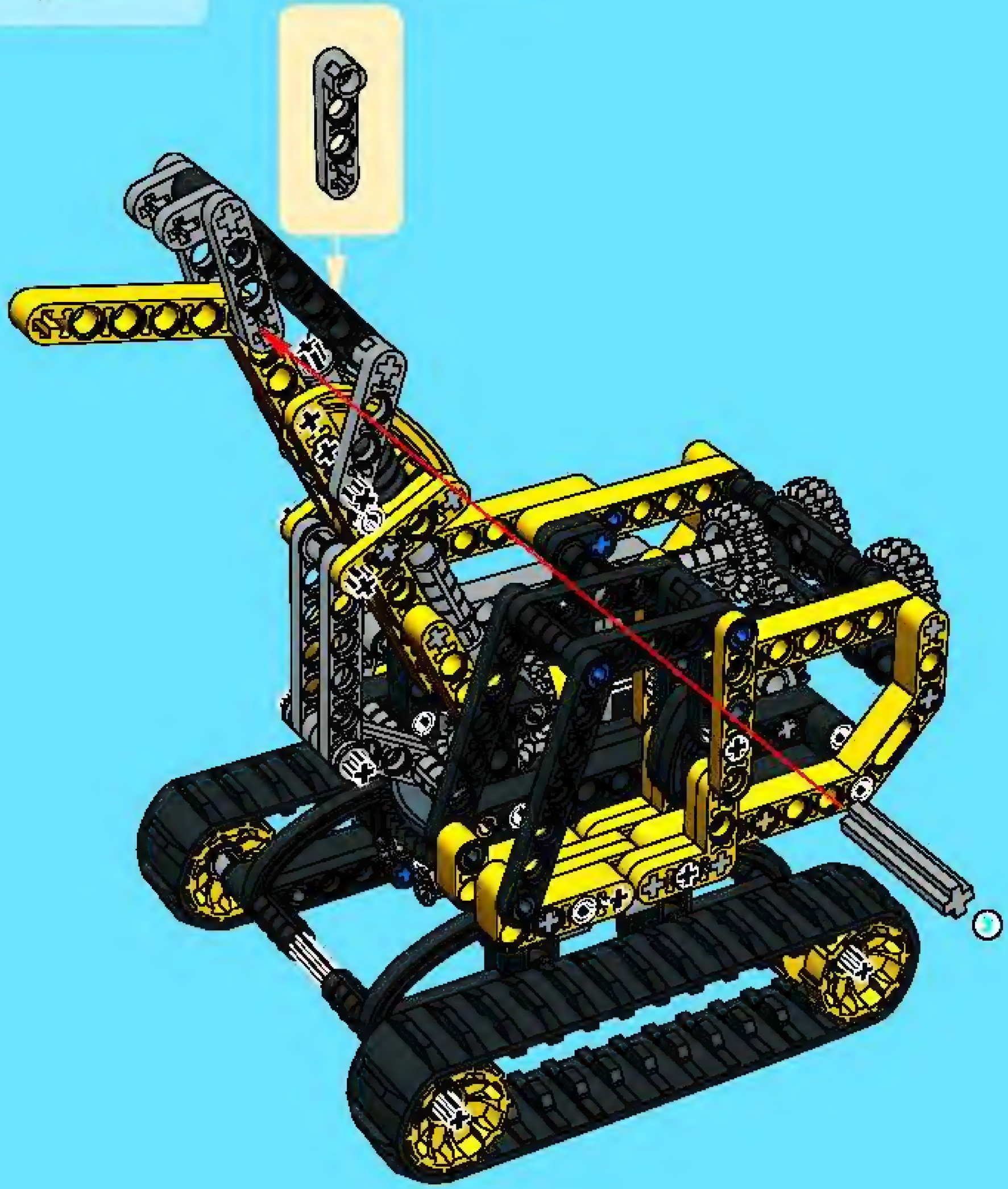

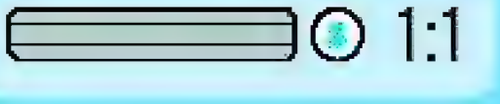

41

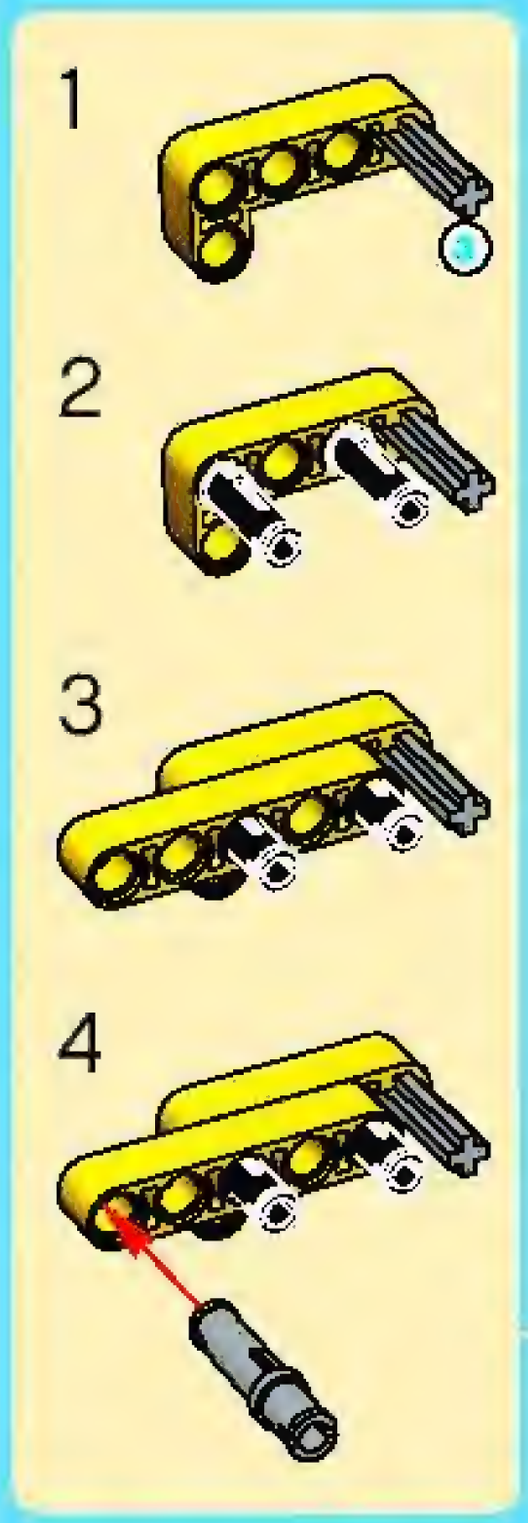

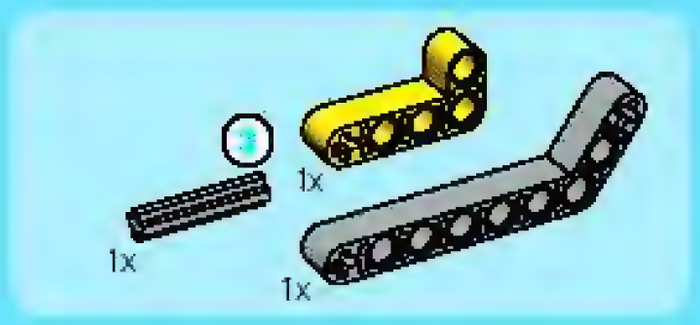

42

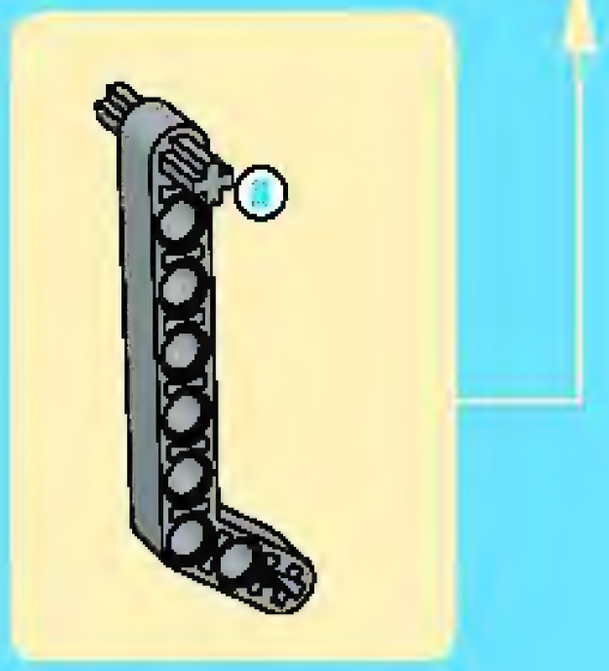

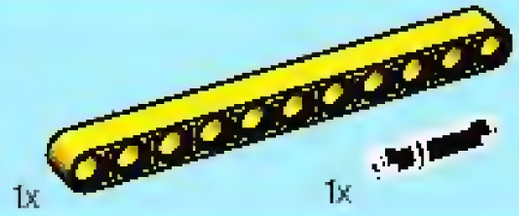

43

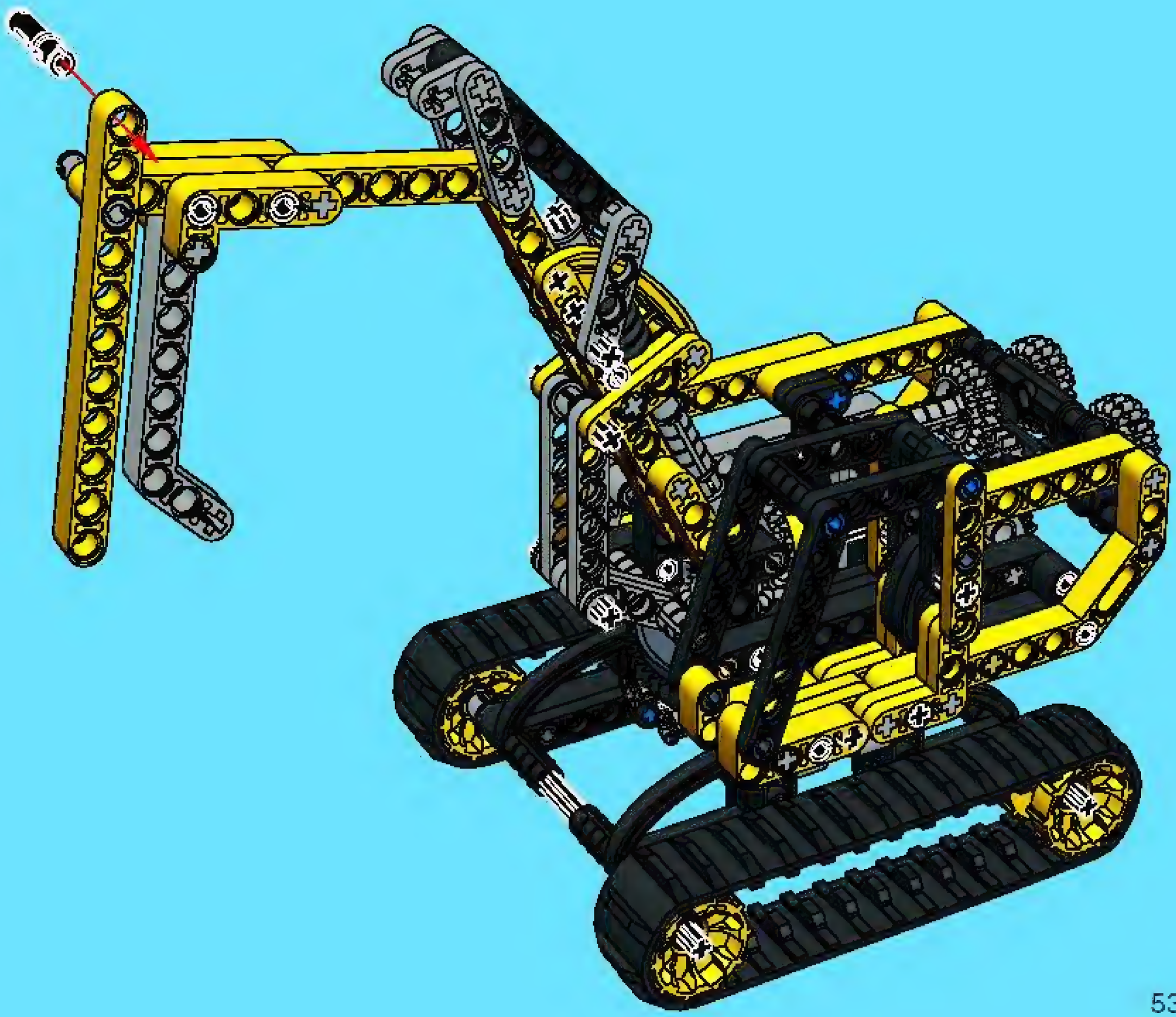

1x

44

1:1

45

1:1

46

1x

1:1

47

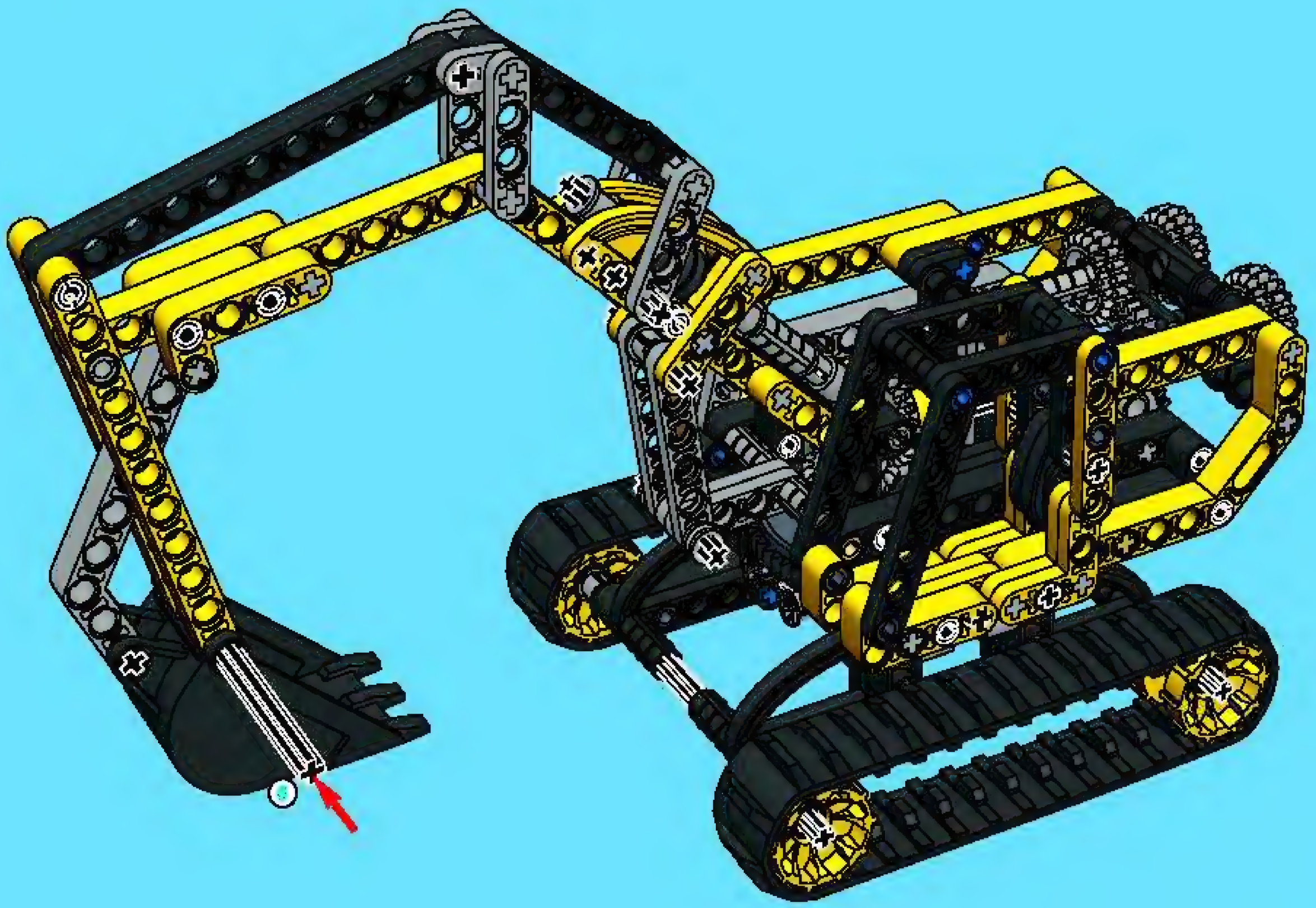

2x

48

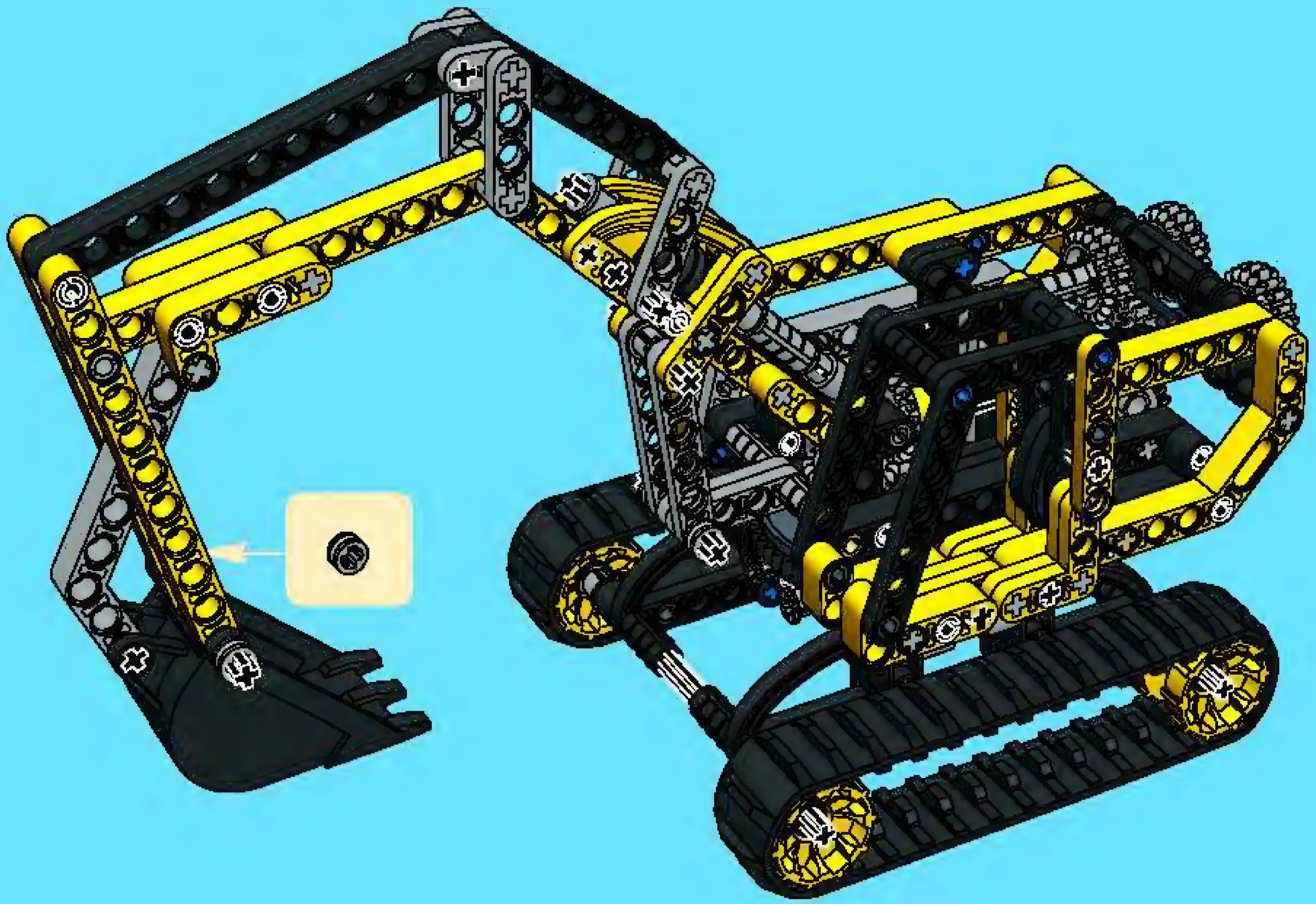

1x

1x

1x

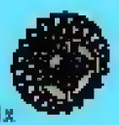
3x

2x

9x

2x

1x

4x

7x

10x

4x

2x

4x

2x

2x

21x

12x

2x

1x

3x

1x

1x

1x

1x

1x

2x

2x

6x

3x

1x

3x

6x

2x

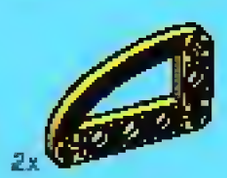
2x

4x

4x

11x

13x

4x

7x

9x

1x

1x

1x

1x

2x

4x

4x

2x

4x

8x

2x

3x

1x

2x

8x

1x

1x

3x

2x

6x

2x

5x

2x

9x

8x

4x

15x

10x

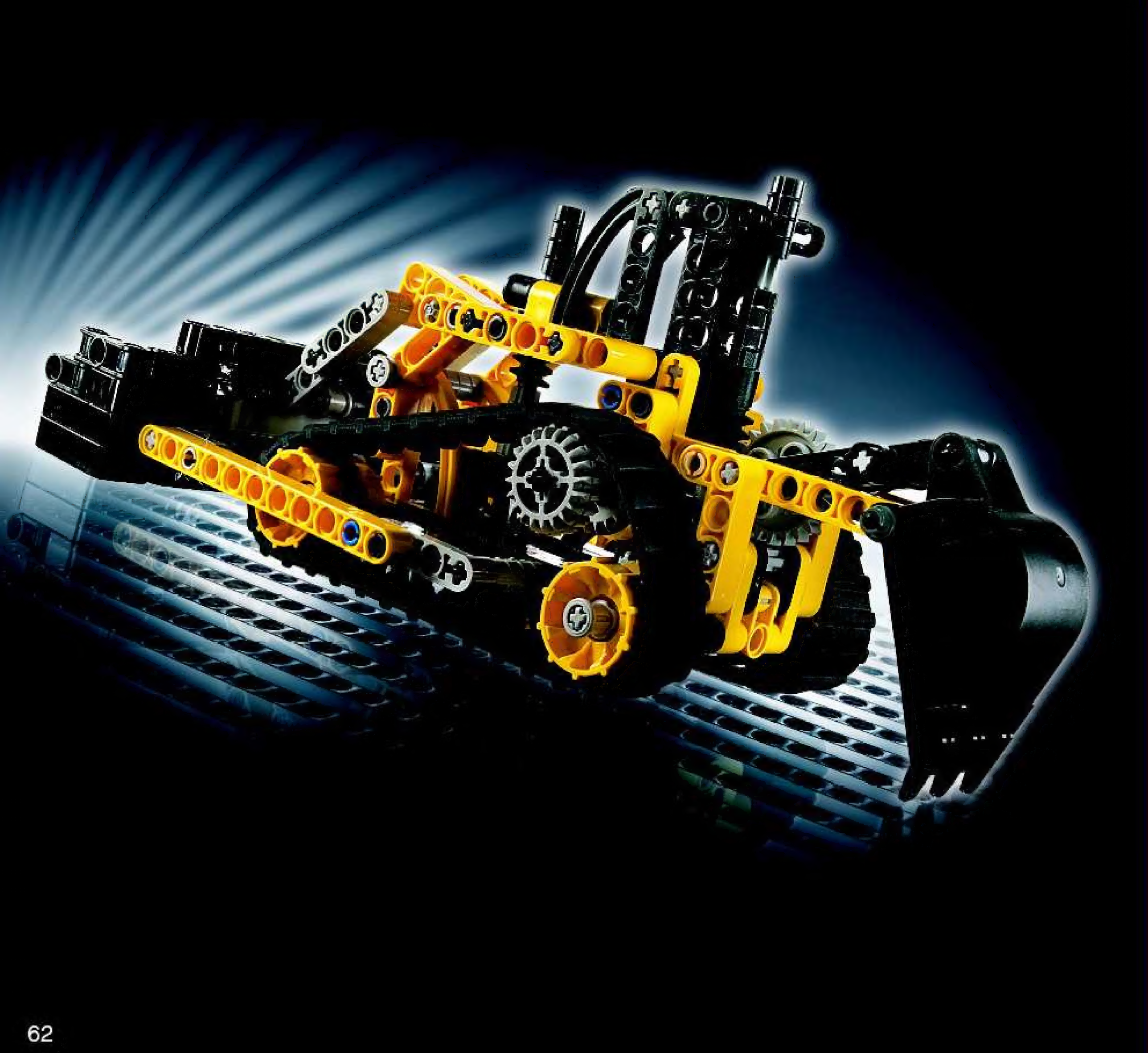

Win!
Gagne!
Gewinne!
当たります

WIN LEGO® PRODUCTS
We would like to know what you think about our new LEGO® product. If you could help us by answering a few questions you are in with a chance of winning an exciting LEGO prize. It will only take you about 3 minutes! Log on to the web address below for further instructions.
We would really like to hear what you think about your new LEGO product. If you'd like to help us, go to the web address below for further instructions.

GAGNE DES PRODUITS LEGO®
Nous aimerions savoir ce que tu penses de ton nouveau produit LEGO®. Si tu veux bien nous aider en repondant à quelques questions, tu recevras peut-être bientôt un fantastique prix LEGO. Et cela ne te prendra que 3 minutes environ ! Tu obtiendras davantage d'informations en visitant le site Internet indiqué ci-dessous.
Nous aimerions savoir ce que tu penses de ton nouveau produit LEGO. Si tu souhaites nous aider, rends-toi à l'adresse Internet ci-dessous où tu trouveras des instructions supplémentaires.

GEWINNE LEGO® PRODUKTE
Wir sind sehr an deiner Meinung über dein neues LEGO® Produkt interessiert. Wenn du uns den Gefallen tust und ein paar fragen beantwortest, kannst du einen tollen LEGO Preis gewinnen. Das Ganze dauert nur etwa 3 Minuten! Gehe einfach zu der unten angegebenen Webadresse - dort findest du weitere Informationen.
Wir möchten gerne wissen, was Sie von Ihrem neuen LEGO Produkt halten. Wenn Sie uns helfen möchten, besuchen Sie bitte die u.a. Website, auf der Sie alles Weitere erfahren.

Estimado usuario LEGO®
Al contestar algunas preguntas en inglés, francés, alemán o japonés, en el sitio www.acnielsen.aim.dk/lego , podrás participar en el sorteo de algunos valiosos premios LEGO®.

Caro Consumidor da LEGO®
Ao responder a algumas perguntas em Inglês, Francês, Alemão ou Japonês no endereço www.acnielsen.aim.dk/lego irá participar num concurso para ganhar valiosos prémios da LEGO®.

Kedves Ifjú LEGO® Vásárló
Ha ellátogatsz a www.acnielsen.aim.dk/lego honlapra és ott angol, francia, német vagy japán nyelven megválaszolsz néhány kérdést, akkor részt veszel egy versenyben, amelyben értékes LEGO® díjakat nyerhetsz.

抽選でレゴ®製品が当たります
私たちは、皆さんが当買いまののレゴ®製品についてどんな感想をお持ちか、知りたいと思っています。質問に答えて、新しいレゴ製品の抽選に応募しませんか。アンケートの回答には、ほんの3分ほどしかかかりません！詳しくは、以下のウェブアドレスまでアクセスしてください。

www.acnielsen.aim.dk/LEGO

LEGO, the LEGO logo, the CLIKITS logo and BIONICLE are trademarks of the LEGO Group. ©2005 The LEGO Group.
Ferrari, all associated logos and the distinctive designs are trademarks of Ferrari S.p.A.
The body of the Ferrari car is protected as Ferrari property under trade dress and/or design regulations.

LEGO

Technic

8415

©2005 The LEGO Group.

4505208

www.LEGO.com